SONY

4-531-203-**01**(1)

アクションモノポッド
Action Monopod
Monopode Action
手持独脚架

取扱説明書 / Operating Instructions / Mode d'emploi / Manual de instrucciones / Bedienungsanleitung / Gebruiksaanwijzing / Bruksanvisning / Istruzioni per l'uso / Manual de instruções / Οδηγίες λειτουργίας / Instrukcja obsługi / Návod na obsluhu / Használati útmutató / Instrucţiuni de utilizare / Betjeningsvejledning / Návod k obsluze / Käyttöohjeet / Инструкция по эксплуатации / 使用説明書 / 使用说明书 / 사용설명서 / تعليمات التشغيل

©2013 Sony Corporation Printed in China

http://www.sony.net/

VCT-AMP1

453120301

お買い上げいただきありがとうございます。

⚠警告 本製品は安全のための注意事項を守らないと、人身事故になることがあります。

この取扱説明書には、事故を防ぐための重要な注意事項と製品の取り扱いかたを示しています。**この取扱説明書をよくお読みのうえ、**製品を安全にお使いください。お読みになったあとは、いつでも見られるところに必ず保管してください。

A

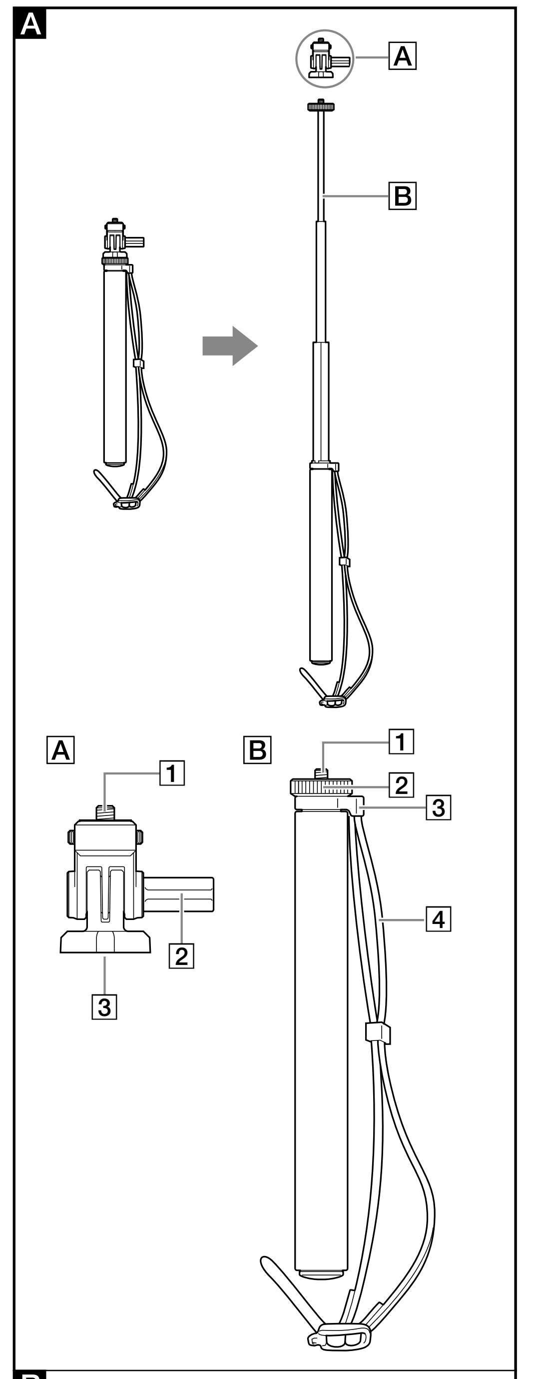

B

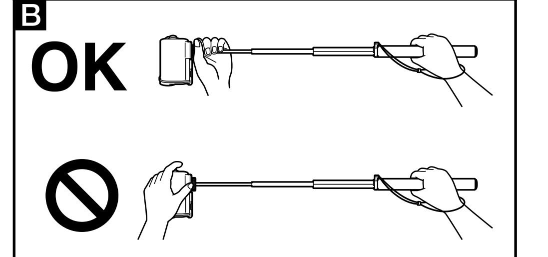

C

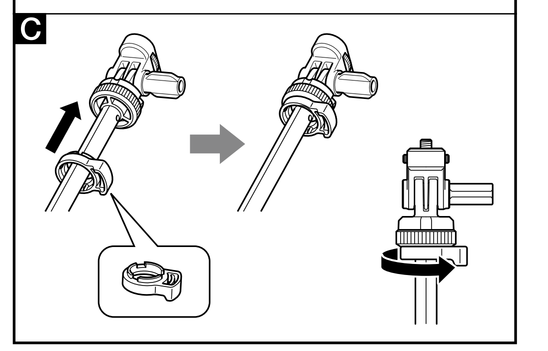

D

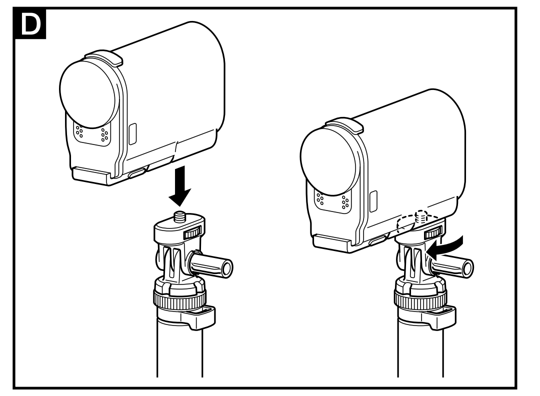

日本語

⚠警告 安全のために

ソニー製品は、安全に充分配慮して設計されています。しかし、まちがった使いかたをすると、人身事故になることがあり危険です。事故を防ぐために次のことを必ずお守りください。

- **安全のための注意事項を守る**
- **故障したら使わずに、ソニーの相談窓口に相談する**

警告表示の意味

この取扱説明書では、次のような表示をしています。表示の内容をよく理解してから本文をお読みください。

⚠注意 この表示の注意事項を守らないと、感電やその他の事故によりけがをしたり周辺の家財に損害を与えたりすることがあります。

注意を促す記号	行為を禁止する記号	行為を指示する記号
指挟み	禁止	指示

⚠注意 下記の注意事項を守らないと、**けが**をしたり周辺の**家財**に**損害**を与えたりすることがあります。

積載カメラおよび装着品の総重量(制限重量)を守る
制限重量を超えると、本機が不安定になり、倒れたりしてけがの原因となることがあります。 指示

カメラネジなどの締め付けパーツおよび脚の長さの調節は確実に締め付けて固定する
締め付けが弱いと、ずれたりはずれたりして、カメラの破損やけがの原因となることがあります。 指示

カメラの取り付け角度を調節するときは、必ず手でカメラを支えながら行う
雲台部が傾き、カメラの破損やけがの原因となることがあります。 指示

子どもの手の届かない場所に設置する
はずれた部品を飲み込んだり、落としてけがをしたりするなど、事故の原因となることがあります。 指示

本機を伸ばした状態で強く振る、振り回すなどの行為を行わない
カメラや本機が破損することがあります。また、人にけがを負わせたり、損害を与えたりすることがあります。まわりの人や物にぶつからないようにご注意ください。 禁止

カメラの真下に人や物があるような使いかたをしない
カメラの取り付けが不充分などの原因で落下したとき、自分がけがをしたり、人にけがを負わせたり、損害を与えたりすることがあります。 禁止

カメラを一脚部の連結ネジに直接取り付けない
カメラや一脚の破損の原因となることがあります。 禁止

脚の開閉、出し入れの操作には充分注意をはらう
指などをはさみ、思わぬけがをすることがあります。 指挟み

各部の名前(イラストA)

A 雲台部
1 カメラネジ
2 カメラ台固定ダイヤル
3 連結ネジ穴

B 一脚部
1 連結ネジ
2 ロックグリップ
3 ストラップ取り付けパーツ
4 ハンドストラップ

一脚部の長さを調節する

一脚部は、お好みの長さに調節できます。

1 **ロックグリップを握り、反時計回りに回す。**
2 **使いたい長さに調節する。**
3か所で長さの調節ができます。
3 **ロックグリップを握り、時計回りに回してしっかり固定する。**

ご注意
- 脚の長さを調節する際、ロックグリップを握る手を挟まないよう充分注意してください。
- 本機は長さ調整の操作性を高めるために、脚を回して締めこむ固定機構を採用しています。脚の長さを固定する際、過度に締めこむ力を加えると、固定が解除しにくくなることがありますのでご注意ください。
脚の長さを固定する際には、イラストBのようにカメラを持たずにロックグリップを握ってください。
万一、ロックグリップがはずれなくなった場合は、下記の手順を行ってください。(イラストC)
① ストラップ取り付け部を一脚部の先端に移動させる。
② ストラップ取り付け部をロックグリップにはめ込んで、反時計回りに回転させる。
③ ロックグリップのロックが解除されたら、ストラップ取り付け部をはずし元の位置に戻して固定する。

カメラを取り付けて角度を調整する(イラストD)

ご注意
- カメラ台固定ダイヤルをゆるめるときは、必ずカメラを手で支えながら行ってください。

使用上のご注意

- 取り付けられるカメラおよび装着品の総重量は250 g以下(制限重量)です。制限重量を超えて取り付けないでください。
- カメラを取り付けたり取りはずしたりするときは、カメラ台固定ダイヤルを確実に締めて固定してください。また、雲台部にカメラを搭載したあと、アクセサリーなどを取り付けないでください。雲台部が傾き、カメラを破損することがあります。
- カメラを直接一脚部の連結ネジに取り付けないでください。
- 本機を使用するときは、一脚部のハンドストラップに必ず手を通してください。
- カメラ台固定ダイヤルやカメラネジ、連結ネジなどの締め付けパーツ、および一脚部の長さ調節は確実に締め付けて、固定してください。
- 一脚の長さを調節するときは、指などをはさまないようにご注意ください。
- 子供の手の届かない場所に設置してください。はずれた部品を飲み込んだり、落としてけがをしたりするなど、事故の原因となることがあります。
- 本機を伸ばした状態で強く振る、振り回すなどの行為を行わないでください。カメラや本機が破損することがあります。また、人にけがを負わせたり、損害を与えたりすることがあります。まわりの人や物にぶつからないようにご注意ください。
- カメラの真下に人や物があるような使いかたをしないでください。カメラの取り付けが不充分などの原因で落下したとき、自分がけがをしたり、人にけがを負わせたり、損害を与えたりすることがあります。

お手入れについて
- 汚れたら、やわらかい布に中性洗剤溶液を含ませてふいてから、乾いた布でからぶきしてください。
- 海中で使用したあとは、必ず本機をよく真水で洗い流し、日が当たらない風通しの良い場所で充分に乾燥させてください。海水の塩などにより、サビの原因となります。
- 砂や砂利の多い場所で使用したあとは必ず本機をよく真水で洗い流し、日が当たらない風通しの良い場所で充分に乾燥させてください。砂や砂利が脚の間に挟まり、伸縮させた際に傷がつく場合があります。

主な仕様

積載カメラおよび装着品の総重量	250 g 以下
外形寸法 全高	約913 mm
縮長	約302 mm
質量	約200 g
脚段数	4段
同梱物	アクションモノポッド本体(1)、ハンドストラップ(1)、印刷物一式

仕様および外観は、改良のため予告なく変更することがありますが、ご了承ください。

よくあるお問い合わせ、窓口受付時間などはホームページをご活用ください。
http://www.sony.jp/support/

使い方相談窓口
フリーダイヤル……………0120-333-020
携帯電話・PHS・一部のIP電話・050-3754-9577
FAX……………………0120-333-389

上記番号へ接続後、最初のガイダンスが流れている間に「405」+「#」を押してください。直接、担当窓口へおつなぎします。

ソニー株式会社 〒108-0075 東京都港区港南1-7-1

English

Before operating this unit, please read this manual thoroughly and retain it for future reference.

Notice for the customers in the countries applying EU Directives
Manufacturer: Sony Corporation, 1-7-1 Konan Minato-ku Tokyo, 108-0075 Japan
For EU product compliance: Sony Deutschland GmbH, Hedelfinger Strasse 61, 70327 Stuttgart, Germany

Identifying the Parts (See illustration A)

A Monopod Head
1 Camera mounting screw
2 Monopod head lock dial
3 Connecting screw hole

B Monopod
1 Connecting screw
2 Lock grip
3 Strap attachment
4 Hand strap

Adjusting the Length of Monopod

The monopod can be adjusted to the desired length.

1 **Hold the lock grip and turn it counterclockwise.**
2 **Adjust to the desired length.**
You can adjust its length in three places.
3 **Hold the lock grip and turn it clockwise to lock firmly.**

Notes
- When adjusting the length, be careful not to catch the hand you are holding the lock grip with.
- For greater length adjustment operability, this unit has a locking mechanism that works by rotating the leg.
Using excessive force when locking the leg may make it difficult to unlock.
When locking the leg, hold the lock grip of this unit as shown in illustration B. Do not hold the camera.
If you cannot loosen the lock grip, perform the following steps. (illustration C)
① Move the strap attachment to the head of the monopod.
② Insert the strap attachment into the lock grip and turn it counterclockwise.
③ After unlocking the lock grip, remove the strap attachment, and lock back in the original position.

Attaching the Camera and Adjusting the Angle (See illustration D)

Note
- When loosening the monopod head lock dial, always support the camera with your hand.

Precautions on Use

- The total weight limit of the camera and accessories that can be attached is 250 g (8.9 oz). Do not attach more than this weight limit.
- When mounting or removing the camera, firmly tighten and lock the monopod head lock dial. Do not attach accessories to the camera after mounting it on the monopod head. This can make the monopod head tilt and lead to the camera being damaged.
- Do not attach the camera directly to the connecting screw of the monopod.
- When using this unit, always put your hand through the hand strap.
- Firmly tighten parts such as the monopod head lock dial, camera mounting screw and connecting screw, and firmly tighten and lock the leg length adjusting lock.
- When lengthening or shortening the monopod, be careful not to catch your fingers etc.
- Keep out of reach of children. Children can swallow detached parts, and falling parts can injure children.
- Do not shake this unit strongly or swing it around when it is extended. Doing so can damage the camera and this unit, and can also lead to personal injury or other damage. Also be careful not to bump into people or things nearby.
- Do not use this unit when there is a person or thing directly under the camera. If the camera is not properly mounted and falls off, it can injure you or another person or cause damage.

Maintenance
- Wipe off dirt using a soft cloth lightly moistened with a mild cleaning liquid, and then wipe with a dry cloth.
- After using this unit in seawater, rinse it thoroughly in fresh water and then dry it completely in a well-ventilated place away from sunlight. Saltwater left on the leg will cause metal parts to rust.
- After using this unit in a sandy or gravelly place, rinse it thoroughly in fresh water and then dry it completely in a well-ventilated place away from sunlight. Sand or gravel can get trapped inside the leg and cause damage when lengthening or shortening it.

Specifications

Total weight of camera and mounted accessories	Maximum 250 g (8.9 oz)
Dimensions	
Maximum height:	Approx. 913 mm (36 in.)
Minimum height:	Approx. 302 mm (12 in.)
Mass	Approx. 200 g (7,1 oz)
Leg extensions	4 telescoping shafts
Included items	Action monopod main body (1), Hand strap (1), Set of printed documentation

Design and specifications are subject to change without notice.

Français

Avant d'utiliser cet article, veuillez lire cette notice avec attention et la conserver pour toute référence future.

Avis aux consommateurs des pays appliquant les Directives UE
Fabricant: Sony Corporation, 1-7-1 Konan Minato-ku Tokyo, 108-0075 Japon
Pour toute question relative à la conformité des produits dans l'UE: Sony Deutschland GmbH, Hedelfinger Strasse 61, 70327 Stuttgart, Allemagne

Identification des éléments (Voir l'illustration A)

A Tête du monopode
1 Vis de montage de caméra
2 Bouton de blocage de tête du monopode
3 Douille filetée de raccordement

B Monopode
1 Vis de raccordement
2 Bague de blocage
3 Fixation de la sangle
4 Sangle

Réglage de la longueur du monopode

Le monopode peut être réglé à la longueur souhaitée.

1 **Prenez la bague de blocage et tournez-la dans le sens antihoraire.**
2 **Réglez à la longueur souhaitée.**
Il y a trois crans de réglage.
3 **Prenez la bague de blocage et tournez-la dans le sens horaire pour bien la bloquer.**

Remarques
- Lorsque vous réglez la longueur, faites attention de ne pas vous pincer la main avec laquelle vous tenez la bague de blocage.
- Pour faciliter le réglage de la longueur, un mécanisme de blocage permet d'immobiliser le pied par une rotation.
Toutefois, si vous bloquez trop fort le pied, il se débloquera plus difficilement.
Lorsque vous bloquez le pied, tenez la bague de blocage de cet article comme indiqué sur l'illustration B. Ne tenez pas la caméra.
Si vous ne parvenez pas à desserrer la bague de blocage, effectuez les opérations suivantes. (Voir l'illustration C)
① Amenez la fixation de la sangle à la tête du monopode.
② Insérez la fixation de la sangle dans la bague de blocage et tournez-la dans le sens antihoraire.
③ Après avoir débloqué la bague de blocage, détachez la fixation de la sangle et resserrez-la à sa position d'origine.

Fixation de la caméra et réglage de l'angle (Voir l'illustration D)

Remarque
- Lorsque vous desserrez le bouton de blocage de la tête de monopode, tenez toujours la caméra avec la main.

Précautions d'emploi

- Le poids total de la caméra et des accessoires ne doit pas dépasser 250 g (8,9 oz). Ne rattachez pas d'articles plus lourds.
- Lorsque vous montez ou démontez la caméra, serrez et bloquez bien le bouton de blocage de la tête du monopode. Ne rattachez pas d'accessoires à la caméra après l'avoir montée sur la tête du monopode. La tête du monopode pourrait basculer et la caméra pourrait être endommagée.
- Ne fixez pas la caméra directement à la vis de raccordement du monopode.
- Lorsque vous utilisez cet article, passez toujours la main dans la sangle.
- Serrez toujours bien les pièces telles que le bouton de blocage de tête du monopode, la vis de montage de la caméra et la vis de raccordement, et serrez et bloquez bien la bague de blocage du réglage de pied.
- Lorsque vous allongez ou raccourcissez le monopode, faites attention de ne pas vous pincer les doigts, etc.
- Gardez hors de portée des enfants. Des enfants pourraient avaler des pièces et la chute de pièces pourrait blesser des enfants.
- Ne secouez pas trop fort cet article et ne le faites pas osciller lorsqu'il est déployé. La caméra et cet article pourraient être endommagés, et une personne pourrait être blessée ou un objet endommagé. Faites aussi attention de ne pas cogner une personne ou des objets à proximité.
- N'utilisez pas cet article quand une personne ou un objet se trouver directement sous la caméra. Si la caméra n'était pas installée correctement et se détachait, elle pourrait vous blesser, ou une autre personne, ou encore causer des dommages.

Entretien
- Nettoyez cet article avec un chiffon doux légèrement humidifié d'un liquide de nettoyage léger et essuyez-le avec un chiffon sec.
- Après avoir utilisé cet article dans l'eau de mer, rincez-le bien à l'eau douce et faites-le sécher à un endroit bien aéré à l'abri du soleil. L'eau de mer peut causer de la corrosion sur les pièces métalliques.
- Après avoir utilisé cet article sur un terrain sableux ou graveleux, rincez-le bien à l'eau douce et faites-le sécher à un endroit bien aéré à l'abri du soleil. Du sable ou des gravillons peuvent se prendre dans le pied et l'endommager lorsque vous réglez sa longueur.

Spécifications

Poids total de la caméra et des accessoires fixés	Maximum 250 g (8,9 oz)
Dimensions	
Hauteur maximale :	Environ 913 mm (36 po.)
Hauteur minimale :	Environ 302 mm (12 po.)
Poids	Environ 200 g (7,1 oz)
Extension du pied	4 axes télescopiques
Articles inclus	Monopode action (1), Sangle (1), Jeu de documents imprimés

La conception et les spécifications peuvent être modifiées sans préavis.

Español

Antes de utilizar esta unidad, lea detenidamente este manual y consérvelo para futuras referencias.

Aviso para los clientes de países en los que se aplican las directivas de la UE
Fabricante: Sony Corporation, 1-7-1 Konan Minato-ku Tokyo, 108-0075 Japón
Para la conformidad del producto en la UE: Sony Deutschland GmbH, Hedelfinger Strasse 61, 70327 Stuttgart, Alemania

Identificación de las partes (Consulte la ilustración A)

A Monópode
1 Tornillo de montaje de cámara
2 Dial de bloqueo de la cabeza del monópode
3 Orificio para el tornillo de conexión

B Monópode
1 Tornillo de conexión
2 Empuñadura de bloqueo
3 Acoplamiento para correa
4 Correa de mano

Ajuste de la longitud del monópode

El monópode puede ajustarse a la longitud deseada.

1 **Sujete la empuñadura de bloqueo y gírela hacia la izquierda.**
2 **Ajuste a la longitud deseada.**
Puede ajustar su longitud en tres lugares.
3 **Sujete la empuñadura de bloqueo y gírela hacia la derecha para bloquearla firmemente.**

Notas
- Cuando ajuste la longitud, tenga cuidado de no pillarse la mano con la que esté sujetando la empuñadura de bloqueo.
- Para facilitar el ajuste de la longitud, esta unidad dispone de un mecanismo de bloqueo que trabaja al girar la pata.
El uso de fuerza excesiva cuando se bloquea la pata puede hacer que sea difícil desbloquearla.
Cuando bloquee la pata, sujete la empuñadura de bloqueo como se muestra en la ilustración B. No sujete la cámara.
Si no puede aflojar la empuñadura de bloqueo, realice los pasos siguientes. (Consulte la ilustración C)
① Mueva el acoplamiento para correa hacia la cabeza del monópode.
② Inserte el acoplamiento para correa en la empuñadura de bloqueo y gírela hacia la izquierda.
③ Después de desbloquear la empuñadura de bloqueo, retire el acoplamiento correa, y bloquéelo en su posición original.

Fijación de la cámara y ajuste del ángulo (Consulte la ilustración D)

Nota
- Cuando afloje el mando de bloqueo de la cabeza del monópode, sujete siempre la cámara con una mano.

Precauciones sobre la utilización

- Podrá fijar la cámara y accesorios con un peso máximo total de 250 g No fije más de este límite de peso.
- Cuando monte o desmonte la cámara, apriete firmemente y fije el dial de bloqueo de la cabeza del monópode. No fije accesorios a la cámara después de haberla montado en la cabeza del monópode. Esto podría hacer que la cabeza del monópode se inclinase y se dañase la cámara.
- No fije la cámara directamente al tornillo de conexión del monópode.
- Cuando utilice esta unidad, pase su mano siempre a través de la correa de mano.
- Apriete firmemente partes tales como el dial de bloqueo de la cabeza del monópode, el tornillo de montaje de la cámara, el tornillo de conexión, y apriete firmemente y bloquee el bloqueo de ajuste de la longitud de la pata.
- Cuando alargue o acorte el monópode, tenga cuidado de no pillarse los dedos, etc.
- Manténgalo alejado de los niños. Los niños podrían tragarse piezas separadas, y la caída de piezas podría lesionar a los niños.
- No sacuda con fuerza esta unidad ni la oscile a su alrededor cuando la extienda. Si lo hiciese, podría dañar la cámara y la unidad, y también puede dar lugar a lesiones personales u otros daños. Además, tenga cuidado de no golpear a personas o cosas de su alrededor.
- No utilice esta unidad cuando haya una persona o cosa directamente debajo de la cámara. Si la cámara no estuviese adecuadamente montada y cayese, podría causar lesiones, a usted o a la otra persona, o daños materiales.

Mantenimiento
- Limpie la suciedad con un paño suave ligeramente humedecido con un líquido de limpieza suave, y frótela con un paño seco.
- Después de utilizar esta unidad en agua de mar, enjuáguela en agua dulce y después séquela completamente en un lugar bien ventilado lejos de la luz del sol. El agua salada dejada en la pata hará que las partes metálicas se oxiden.
- Después de utilizar esta unidad en un lugar arenoso o con grava, enjuáguela en agua dulce y después séquela completamente en un lugar bien ventilado lejos de la luz del sol. La arena o la grava pueden quedar atrapadas en el interior de la pata y dañarla al alargar o acortarla.

Especificaciones

Peso total de la cámara y los accesorios instalados	250 g como máximo
Dimensiones	
Altura máxima:	Aprox. 913 mm
Altura mínima:	Aprox. 302 mm
Peso	Aprox. 200 g
Extensiones de las pata	4 ejes telescópicos
Elementos incluidos	Pata multiusos (1), Correa de mano (1), Juego de documentación impresa

El diseño y las especificaciones están sujetos a cambio sin previo aviso.

Deutsch

Vor dem Betrieb dieses Geräts lesen Sie bitte diese Anleitung gründlich durch und bewahren sie zum Nachschlagen auf.

Hinweis für Kunden in Ländern, in denen EU-Richtlinien gelten
Hersteller: Sony Corporation, 1-7-1 Konan Minato-ku Tokio, 108-0075 Japan
Für EU Produktkonformität: Sony Deutschland GmbH, Hedelfinger Strasse 61, 70327 Stuttgart, Deutschland

Identifikation der Teile (siehe Abbildung A)

A Einbeinstativ-Kopf
1 Kameramontageschraube
2 Einbeinstativ-Kopfsperrscheibe
3 Verbindungsschraubgewinde

B Einbeinstativ
1 Verbindungsschraube
2 Beinsperrhebel
3 Schlaufenansatz
4 Handschlaufe

Einstellen der Länge des Einbeinstativs

Das Einbeinstativ kann auf die gewünschte Länge eingestellt werden.

1 **Halten Sie den Beinsperrhebel und drehen ihn gegen den Uhrzeigersinn.**
2 **Auf die gewünschte Länge einstellen.**
Sie die Länge an drei Stellen einstellen.
3 **Halten Sie den Beinsperrhebel und drehen ihn zum Festsperren im Uhrzeigersinn.**

Hinweise
- Achten Sie beim Einstellen der Länge darauf, nicht die Hand zu kratzen, mit der Sie den Beinsperrhebel halten.
- Für leichtere Längeneinstellung hat dieses Gerät einen Sperrmechanismus, der durch Drehen des Beins arbeitet.
Wenn zu starke Kraft beim Verriegeln des Beins angewendet wird, kann es schwer zu lösen sein.
Halten Sie beim Verriegeln des Beins den Beinsperrhebel wie in dieser Abbildung B gezeigt. Halten Sie nicht die Kamera.
Wenn Sie den Beinsperrhebel nicht lösen können, führen Sie die folgenden Schritte aus. (Siehe Abbildung C)
① Bewegen Sie den Schlaufenansatz zum Kopf des Einbeinstativs.
② Setzen Sie den Schlaufenansatz in den Beinsperrhebel und drehen Sie ihn im Uhrzeigersinn.
③ Nach dem Lösen des Beinsperrhebels nehmen Sie den Schlaufenansatz ab und verriegeln Sie dann erneut in der Ausgangsstellung.

Anbringen der Kamera und Justieren des Winkels (siehe Abbildung D)

Hinweis
- Beim Lösen der Einbeinstativ-Kopfsperrscheibe stützen Sie die Kamera immer mit der Hand.

Vorsichtsmaßregeln zur Verwendung

- Das zulässige Gesamtgewicht der angebrachten Kamera und Zubehörteile beträgt 250 g. Bringen Sie nicht Teile mit einem größeren Gesamtgewicht als das dieses Grenzwerts an.
- Beim Anbringen oder Entfernen der Kamera ziehen und verriegeln Sie die Einbeinstativ-Kopfsperrscheibe. Bringen Sie keine Zubehörteile an der Kamera an, nachdem diese am Einbeinstativkopf angebracht wurde. Dadurch kann sich der Einbeinstativkopf neigen, und die Kamera kann beschädigt werden.
- Bringen Sie nicht die Kamera direkt an der Verbindungsschraube des Einbeinstativs an.
- Stecken Sie beim Verwenden dieses Geräts immer Ihre Hand durch die Handschlaufe.
- Ziehen Sie Teile wie die Einbeinstativ-Kopfsperrscheibe, die Kameramontageschraube und Verbindungsschraube sicher fest, und verriegeln Sie die Beinlängen-Einstellsperre.
- Beim Verlängern oder Verkürzen des Einbeinstativs achten Sie darauf, nicht die Finger usw. einzuklemmen.
- Außer Reichweite von Kindern halten. Kinder können gelöste Teile verschlucken, und herunterfallende Teile können Kinder verletzen.
- Schütteln Sie dieses Gerät nicht stark oder schwenken es herum, wenn es ausgezogen ist. Dadurch kann die Kamera oder dieses Gerät beschädigt werden, und es besteht die Gefahr von Verletzungen oder Sachschäden. Achten Sie auch darauf, keine Personen oder Gegenstände in der Nähe anzustoßen.
- Verwenden Sie dieses Gerät nicht, wenn sich Personen oder Gegenstände direkt unter der Kamera befinden. Wenn die Kamera nicht richtig angebracht ist und herunterfällt, besteht die Gefahr von Verletzungen oder Sachschäden.

Wartung
- Wischen Sie Schmutz mit einem weichen, leicht mit milder Reinigungsflüssigkeit befeuchteten Lappen ab, und wischen Sie dann mit einem trockenen Tuch trocken.
- Nach der Verwendung dieses Geräts in Meerwasser spülen Sie es gründlich mit Süßwasser ab und lassen es dann gründlich an einem gut gelüfteten, vor Sonnenlicht geschützten Ort trocknen. Auf dem Bein belassenes Salzwasser kann Rost auf Metallteilen verursachen.
- Nach der Verwendung dieses Geräts an einem Ort mit Sand oder Kies spülen Sie es gründlich mit Süßwasser ab und lassen es dann gründlich an einem gut gelüfteten, vor Sonnenlicht geschützten Ort trocknen. Sand oder Kies können in das Innere des Beins geraten und Schäden beim Ausziehen oder Einschieben verursachen.

Technische Daten

Gesamtgewicht von Kamera und angebrachten Zubehörteilen	Maximal 250 g
Abmessungen	
Maximale Höhe:	Ca. 913 mm
Minimale Höhe:	Ca. 302 mm
Gewicht	Ca. 200 g
Beinauszüge	4 Teleskopschäfte
Mitgeliefertes Zubehör	Action-Einbeinstativ Hauptkörper (1), Handschlaufe (1), Anleitungen

Änderungen bei Design und technischen Daten bleiben ohne vorherige Ankündigung vorbehalten.

Nederlands

Voordat u dit onderdeel gebruikt, dient u deze handleiding grondig te lezen en te bewaren voor toekomstige naslag.

Kennisgeving voor klanten in de landen waar EU-richtlijnen van toepassing zijn
Producent: Sony Corporation, 1-7-1 Konan Minato-ku Tokyo, 108-0075 Japan
Voor EU-product conformiteit: Sony Deutschland GmbH, Hedelfinger Strasse 61, 70327 Stuttgart, Duitsland

Lijst met onderdelen (zie afbeelding A)

A Monostatiefkop
1 Cameramontageschroef
2 Vergrendelknop van de monostatiefkop
3 Bevestigingsschroefgat

B Monostatief
1 Bevestigingsschroef
2 Vergrendelingsgreep
3 Bevestiging voor het koord
4 Handriem

De lengte van het monostatief afstellen

Het monostatief kan worden afgesteld op de gewenste lengte.

1 **Houd de vergrendelingsgreep vast en draai deze naar links.**
2 **Stel af op de gewenste lengte.**
U kunt de lengte afstellen op drie locaties.
3 **Houd de vergrendelingsgreep vast en draai deze naar rechts om hem stevig te vergrendelen.**

Opmerkingen
- Wanneer u de lengte afstelt dient u erop te letten dat uw hand waarmee u de vergrendelingsgreep vasthoudt, niet vast komt te zitten.
- Voor een grotere lengteafstelmogelijkheid, heeft dit apparaat een vergrendelingsmechanisme dat werkt door de poot te draaien.
Als u te hard draait bij het vergrendelen van de poot kan het moeilijk zijn deze weer te ontgrendelen.
Wanneer u de poot vergrendelt, houdt u de vergrendelingsgreep van dit apparaat vast zoals afgebeeld in afbeelding B. Houd niet de camera vast.
Indien u de vergrendelingsgreep niet losser kunt draaien, voert u de volgende stappen uit. (Zie afbeelding C)
① Beweeg de bevestiging voor het koord naar de kop van het monostatief.
② Steek de bevestiging voor het koord in de vergrendelingsgreep en draai het naar links.
③ Nadat u de vergrendelingsgreep heeft ontgrendeld, verwijdert u de bevestiging voor het koord en vergrendelt u het terug in de uitgangspositie.

De camera bevestigen en de hoek afstellen (zie afbeelding D)

Let op
- Bij het losdraaien van de vergrendelknop van de monostatiefknop, houdt u de camera altijd met de hand vast.

Voorzorgsmaatregelen bij gebruik

- De totale gewichtslimiet van de camera en accessoires die kan worden bevestigd is 250 g. Niet meer bevestigen dan deze gewichtslimiet.
- Wanneer u de camera monteert of verwijdert, dient u de vergrendelknop van de monostatiefkop stevig vast te maken en in te stellen. Bevestig geen accessoires aan de camera als u deze op de monostatiefkop heeft gemonteerd. Hierdoor kan de monostatiefkop kantelen en de camera beschadigen.
- Bevestig de camera niet direct aan de bevestigingsschroef van het monostatief.
- Wanneer u dit apparaat gebruikt, dient u altijd uw hand door de handriem te steken.
- Maak de delen stevig vast zoals de vergrendelknop van de monostatiefkop, de montageschroef van de camera en de bevestigingsschroef, en draai de afstelvergrendeling van de beenlengte stevig vast.
- Wanneer u het monostatief wil verlengen of inkorten, moet u erop letten dat uw vingers etc. er niet tussenkomen.
- Houd buiten bereik van kinderen. Kinderen kunnen losse onderdelen inslikken en vallende onderdelen kunnen letsel veroorzaken bij kinderen.
- Dit apparaat niet stevig schudden of rondslingeren wanneer het is verlengd. Als u dit doet kan dat de camera en het apparaat beschadigen en ook resulteren in persoonlijk letsel of andere schade. Let er ook op dat u niet tegen personen of dingen in de nabijheid stoot.
- Gebruik dit apparaat niet als er zich direct onder de camera een persoon of ding bevindt. Indien de camera niet op de juiste wijze is gemonteerd en eraf valt, kan deze u of een andere persoon verwonden of schade veroorzaken.

Onderhoud
- Veeg vuil af met een zachte doek die lichtjes is bevochtigd met een mild reinigingsmiddel en veeg het daarna af met een droge doek.
- Spoel dit apparaat grondig af met zoetwater nadat u het heeft gebruikt in zeewater, en droog het volledig in een goed geventileerde ruimte uit de buurt van zonlicht. Als zoutwater op de poot blijf zorgt het ervoor dat de metalen delen gaan roesten.
- Spoel dit apparaat grondig af met zoetwater nadat u het heeft gebruikt in een zanderige of grindachtige plaats, en droog het volledig in een goed geventileerde ruimte uit de buurt van zonlicht. Zand of grind kan in de poot terecht komen en schade veroorzaken bij het verlengen of inkorten.

Technische gegevens

Totaal gewicht van de camera en gemonteerde accessoires	Maximaal 250 g
Afmetingen	
Maximale hoogte:	Ongeveer 913 mm
Minimale hoogte:	Ongeveer 302 mm
Gewicht	Ongeveer 200 g
Beenverlengingen	4 telescopische schachten.
Bijgeleverde toebehoren	Behuizing actie monostatief (1), Handriem (1), Handleiding en documentatie

Wijzigingen in ontwerp en technische gegevens voorbehouden, zonder kennisgeving.

Svenska

Läs noga igenom denna bruksanvisning innan enheten tas i bruk. Spara bruksanvisningen.

Anmärkning för kunder i de länder som följer EU-direktiv
Tillverkare: Sony Corporation, 1-7-1 Konan Minato-ku Tokyo, 108-0075 Japan
För EU:s produktöverensstämmelse: Sony Deutschland GmbH, Hedelfinger Strasse 61, 70327 Stuttgart, Tyskland

Delarnas namn (se illustration A)

A Hållarhuvud
1 Kameramonteringsskruv
2 Låsratt för hållarhuvud
3 Kopplingsskruvhål

B Hållare
1 Kopplingsskruv
2 Låsgrepp
3 Remfäste
4 Handrem

Justera längden på hållaren

Hållaren kan justeras till önskad längd.

1 **Håll låsgreppet och vrid det moturs.**
2 **Justera till önskad längd.**
Längden kan justeras på tre ställen.
3 **Håll låsgreppet och vrid det medurs för att låsa ordentligt.**

Observera
- När du justerar längden, var försiktig så att handen som håller låsgreppet inte fastnar.
- För att längdjusteringen ska bli lättare att utföra, har denna enhet en låsmekanism som fungerar genom att man vrider på benet.
Om alltför stor kraft används vid låsning av benet kan det bli svårt att låsa upp.
När du låser benet, håll låsgreppet på denna enhet såsom visas i illustration B. Håll inte i kameran.
Om du inte kan lossa låsgreppet, utför följande steg. (Se illustration C)
① Flytta remfästet till huvudet på hållaren.
② Sätt i remfästet i låsgreppet och vrid det moturs.
③ Efter att ha låst upp låsgreppet, ta bort remfästet, och sätt tillbaka det i ursprungsläget.

Montering av kameran och justering av vinkeln (se illustration D)

Obs!
- När du lossar låsratten för hållarhuvudet, stöd alltid kameran med handen.

Försiktighetsmått vid användning

- Den totala viktgränsen för kameran och tillbehör som kan monteras är 250 g. Montera inte mer än denna viktgräns.
- När du monterar eller tar bort kameran, dra åt ordentligt och lås låsratten för hållarhuvudet. Sätt inte på tillbehör på kameran efter att ha monterat den på hållarhuvudet. Det kan göra att hållarhuvudet tippar och leda till att kameran skadas.
- Sätt inte på kameran direkt på kopplingsskruven på hållaren.
- När du använder denna enhet, trä alltid handen genom handremmen.
- Dra åt delar såsom låsratten för hållarhuvudet, kameramonteringsskruven och kopplingsskruven, och dra åt och lås låset för benlängdsjustering.
- När hållaren ska förlängas eller förkortas, var försiktig så att fingrarna etc. inte kläms.
- Hålls utom räckhåll för barn. Barn kan svälja losstagna delar, och delar som faller ner kan skada barn.
- Du får inte skaka denna enhet kraftigt eller svänga runt med den när den är utdragen. Det kan skada kameran och denna enhet, och kan också leda till personskador eller andra skador. Var också försiktig så att du inte stöter emot folk eller saker i närheten.
- Använd inte denna enhet när det finns en person eller sak direkt under kameran. Om kameran inte är ordentligt monterad och ramlar ner, kan du skada dig eller någon annan person eller förstöra något.

Underhåll
- Torka av smuts med en mjuk trasa lätt fuktad med en mild rengöringsvätska, och torka sedan med en torr trasa.
- Efter att ha använt denna enhet i havsvatten, skölj av den noggrant i sötvatten och låt den sedan torka fullständigt på en väl ventilerad plats borta från solljus. Havsvatten som lämnas kvar på benet kommer att orsaka att metalldelar rostar.
- Efter att ha använt denna enhet på en sandig eller grusig plats, skölj av den noggrant i sötvatten och låt den sedan torka fullständigt på en väl ventilerad plats borta från solljus. Sand eller grus kan fastna inuti benet och orsaka skador när det ska förlängas eller förkortas.

Specifikationer

Total vikt för kamera och monterade tillbehör	Högst 250 g
Storlek	
Högsta höjd:	Ca. 913 mm
Minsta höjd:	Ca. 302 mm
Vikt	Ca. 200 g
Benförlängningar	4 teleskopsektioner
Inkluderade artiklar	Actionhållare huvudenhet (1), Handrem (1), Uppsättning tryckt dokumentation

Utförande och specifikationer kan ändras utan föregående meddelande.

Italiano

Prima di usare l'unità raccomandiamo di leggere con attenzione le presenti istruzioni e di conservarle quindi per ogni futura necessità.

Avviso per i clienti residenti nei paesi che applicano le direttive UE
Produttore: Sony Corporation, 1-7-1 Konan Minato-ku Tokyo, 108-0075 Giappone
Per la conformità del prodotto in ambito UE: Sony Deutschland GmbH, Hedelfinger Strasse 61, 70327 Stuttgart, Germania

Identificazione delle parti (vedere illustrazione A)

A Testa del monopiede
1 Vite di montaggio dell'apparecchio
2 Rotella di blocco della testa del monopiede
3 Foro della vite di collegamento

B Monopiede
1 Vite di collegamento
2 Impugnatura di blocco
3 Attacco cinghia
4 Cinghia da mano

Regolazione della lunghezza del monopiede

Il monopiede può essere regolato alla lunghezza desiderata.

1 **Afferrare l'impugnatura di blocco e ruotarla in senso antiorario.**
2 **Regolare alla lunghezza desiderata.**
È possibile regolare la lunghezza in tre punti.
3 **Afferrare l'impugnatura di blocco e ruotarla in senso orario per bloccarla saldamente.**

Note
- Quando si regola la lunghezza, fare attenzione a non pizzicarsi la mano che regge l'impugnatura.
- Per migliorare la funzionalità della regolazione dell'allungamento, l'unità è dotata di un meccanismo di bloccaggio che funziona facendo ruotare la gamba.
Se si utilizza forza eccessiva per bloccare la gamba, potrebbe essere difficile sbloccarla.
Quando si blocca la gamba, tenere l'impugnatura dell'unità come mostrato nell'illustrazione B. Non tenere l'apparecchio.
Se non si riesce ad allentare l'impugnatura di blocco, eseguire i seguenti passaggi. (Vedere illustrazione C)
① Spostare l'attacco della cinghia sulla testa del monopiede.
② Inserire l'attacco della cinghia nell'impugnatura di blocco e ruotarla in senso antiorario.
③ Dopo aver sbloccato l'impugnatura di blocco, rimuovere l'attacco della cinghia e ribloccarla nella posizione originale.

Applicazione dell'apparecchio e regolazione dell'angolazione (vedere illustrazione D)

Nota
- Quando si allenta la rotella di blocco della testa del monopiede, sostenere sempre l'apparecchio con la mano.

Precauzioni per l'uso

- Il peso totale massimo dell'apparecchio e degli accessori che si possono applicare è pari a 250 g. Non superare questo limite.
- Quando si monta o si rimuove l'apparecchio, serrare e bloccare saldamente la rotella di blocco della testa del monopiede. Non applicare accessori all'apparecchio dopo averlo montato sulla testa del monopiede. La testa del monopiede potrebbe inclinarsi e causare danni all'apparecchio.
- Non applicare l'apparecchio direttamente alla vite di collegamento del monopiede.
- Quando si utilizza l'unità, passare sempre la mano attraverso la cinghia da mano.
- Serrare saldamente parti quali la rotella di blocco della testa del monopiede, la vite di montaggio dell'apparecchio e la vite di connessione, inoltre serrare e bloccare saldamente il blocco di regolazione della gamba.
- Quando si allunga o si accorcia il monopiede, fare attenzione a non pizzicarsi le dita o ferirsi in altro modo.
- Tenere lontano dalla portata dei bambini. Potrebbero ingoiare i componenti staccati oppure la caduta di componenti potrebbe provocare lesioni.
- Non scuotere fortemente l'unità o farla ondeggiare quando è estesa. In caso contrario si potrebbero danneggiare l'apparecchio e l'unità nonché provocare lesioni alle persone o altri danni. Fare inoltre attenzione a non urtare persone o cose nelle vicinanze.
- Non utilizzare l'unità quando vi sono persone o cose poste direttamente sotto l'apparecchio. Se l'apparecchio non è montato correttamente e cade, si potrebbero causare lesioni a se stessi o ad altre persone e danni alle cose.

Manutenzione
- Togliere lo sporco con un panno morbido leggermente inumidito con un liquido detergente delicato, quindi asciugare l'unità con un panno asciutto.
- Dopo avere utilizzato l'unità in acqua di mare, sciacquarla accuratamente in acqua dolce e lasciarla asciugare completamente in un luogo ben aerato lontano dalla luce del sole. Se rimane acqua salata sulla gamba si formerà ruggine sulle parti metalliche.
- Dopo avere utilizzato l'unità su terreni sabbiosi o ghiaietto, sciacquarla accuratamente in acqua dolce e lasciarla asciugare completamente in un luogo ben aerato lontano dalla luce del sole. La sabbia o il ghiaietto possono restare incastrati dentro la gamba e danneggiarla quando la si allunga o la si accorcia.

Caratteristiche tecniche

Peso totale dell'apparecchio e degli accessori montati	Massimo 250 g
Dimensioni	
Altezza massima:	circa 913 mm
Altezza minima:	circa 302 mm
Peso	Circa 200 g
Prolunghe gamba	4 aste telescopiche
Accessori inclusi	Corpo principale del Monopiede da azione (1), cinghia da mano (1), corredo di documentazione stampata

Disegno e caratteristiche tecniche sono soggetti a modifiche senza preavviso.

Português

Antes de utilizar esta unidade, leia este manual na íntegra e guarde-o para futura consulta.

Nota para os clientes nos países que apliquem as Directivas da UE
Fabricante: Sony Corporation, 1-7-1 Konan Minato-ku Tokyo, 108-0075 Japão
Para a conformidade dos produtos na EU: Sony Deutschland GmbH, Hedelfinger Strasse 61, 70327 Stuttgart, Alemanha

Identificar as peças (ver Ilustração A)

A Cabeça do monopé
1 Parafuso de montagem da câmara
2 Controlo de bloqueio da cabeça do monopé
3 Orifício do parafuso de ligação

B Monopé
1 Parafuso de ligação
2 Encaixe de fixação
3 Fixação da correia
4 Correia de pulso

Ajustar o comprimento do monopé

Pode ajustar o monopé com o comprimento pretendido.

1 **Pegue no encaixe de fixação e rode-o no sentido contrário ao dos ponteiros do relógio.**
2 **Ajuste o monopé com o comprimento pretendido.**
Pode ajustar o comprimento em três pontos.
3 **Pegue no encaixe de fixação e rode-o no sentido dos ponteiros do relógio para fixar bem.**

Notas
- Quando ajustar o comprimento, tenha cuidado para não entalar a mão com a qual está a segurar o encaixe de fixação.
- Para facilitar o ajuste do comprimento, esta unidade dispõe de um mecanismo de fixação que funciona por rotação da perna.
A utilização de força excessiva ao fixar a perna pode dificultar o respetivo desbloqueio.
Quando fixar a perna, segure o encaixe de fixação desta unidade conforme ilustrado na Ilustração B. Não segure na câmara.
Se não conseguir desapertar o encaixe de fixação, execute os seguintes passos. (Veja a Ilustração C.)
① Desloque a fixação da correia até à cabeça do monopé.
② Introduza a fixação da correia no encaixe de fixação e rode-a no sentido contrário ao dos ponteiros do relógio.
③ Depois de desbloquear o encaixe de fixação, retire a fixação da correia e fixe-a novamente na posição original.

Fixar a câmara e ajustar o ângulo (ver Ilustração D)

Nota
- Quando desapertar o controlo de bloqueio da cabeça do monopé, segure sempre na câmara com a mão.

Precauções de utilização

- O limite total de peso da câmara e acessórios a fixar é de 250 g. Não fixe mais do que este limite de peso.
- Quando montar ou retirar a câmara, aperte bem e fixe o controlo de bloqueio da cabeça do monopé. Não fixe acessórios na câmara depois de a ter montado na cabeça do monopé. Isso pode fazer com que a cabeça do monopé se incline e danifique a câmara.
- Não fixe a câmara diretamente no parafuso de ligação do monopé.
- Quando utilizar esta unidade, passe sempre a mão pela correia de pulso.
- Aperte bem as peças, como o controlo de bloqueio da cabeça do monopé, o parafuso de montagem da câmara e o parafuso de ligação, e aperte e fixe bem o manípulo de ajuste do comprimento da perna.
- Quando abrir ou fechar o monopé, tenha cuidado para não entalar os dedos, etc.
- Mantenha fora do alcance das crianças. As crianças podem engolir peças soltas e a queda de peças pode magoá-las.
- Não deve agitar esta unidade com força nem fazê-la oscilar quando estiver aberta. Se o fizer, pode danificar a câmara e esta unidade e também pode dar origem a lesões pessoais ou outros danos. Além disso, tenha cuidado para não atingir pessoas ou objetos nas imediações.
- Não utilize esta unidade quando houver uma pessoa ou objeto diretamente debaixo da câmara. Se a câmara não estiver corretamente montada e cair, pode magoá-lo a si ou a outra pessoa ou pode causar danos.

Manutenção
- Limpe qualquer sujidade com um pano suave ligeiramente humedecido com um líquido de limpeza suave e depois seque a unidade com um pano seco.
- Depois de utilizar esta unidade em água salgada, lave-a bem com água doce e depois seque-a completamente num local bem ventilado e afastado da luz do sol. A água salgada que possa ficar na perna dará origem à formação de ferrugem nas partes metálicas.
- Depois de utilizar esta unidade num local com areia ou gravilha, lave-a bem com água doce e depois seque-a completamente num local bem ventilado e afastado da luz do sol. Fragmentos de areia ou gravilha podem ficar presos na perna e causar danos quando a abrir ou fechar.

Características técnicas

Peso total da câmara e acessórios montados	Máximo 250 g
Dimensões	
Altura máxima:	Aprox. 913 mm
Altura mínima:	Aprox. 302 mm
Peso	Aprox. 200 g
Extensão da perna	4 hastes telescópicas
Itens incluídos	Corpo principal do monopé de ação (1), Correia de pulso (1), Documentos impressos

O design e as especificações estão sujeitos a alterações sem aviso prévio.

Ελληνικά

Πριν θέσετε σε λειτουργία αυτή τη μονάδα, διαβάστε προσεκτικά το παρόν εγχειρίδιο και κρατήστε το για μελλοντική αναφορά.

Σημείωση για τους πελάτες στις χώρες που ισχύουν οι οδηγίες της Ε.Ε.
Κατασκευαστής: Sony Corporation, 1-7-1 Konan Minato-ku Τόκυο, 108-0075 Ιαπωνία
Συμμόρφωση Προϊόντος με νομοθεσία Ε.Ε.: Sony Deutschland GmbH, Hedelfinger Strasse 61, 70327 Stuttgart, Γερμανία

Προσδιορισμός των μερών (Βλ. εικόνα A)

A Κεφαλή μονόποδου
1 Βίδα στερέωσης κάμερας
2 Περιστρεφόμενος διακόπτης ασφάλισης κεφαλής μονόποδου
3 Οπή συνδετικής βίδας

B Μονόποδο
1 Συνδετική βίδα
2 Σφιγκτήρας ασφάλισης
3 Εξάρτημα σύνδεσης ιμάντα
4 Ιμάντας χεριού

Ρύθμιση μήκους του μονόποδου

Το μονόποδο μπορεί να ρυθμιστεί στο επιθυμητό μήκος.

1 **Κρατήστε τον σφιγκτήρα ασφάλισης και περιστρέψτε τον αριστερόστροφα.**
2 **Ρυθμίστε το επιθυμητό ύψος.**
Μπορείτε να ρυθμίσετε το μήκος του σε τρεις θέσεις.
3 **Κρατήστε τον σφιγκτήρα ασφάλισης και περιστρέψτε τον δεξιόστροφα ώστε να ασφαλίσει γερά.**

Σημειώσεις
- Όταν ρυθμίζετε το μήκος, προσέξτε να μην πιάσετε το χέρι με το οποίο κρατάτε τον σφιγκτήρα ασφάλισης.
- Για μεγαλύτερη λειτουργικότητα της ρύθμισης μήκους, αυτή η μονάδα διαθέτει μηχανισμό ασφάλισης που λειτουργεί με την περιστροφή του ποδιού.
Η χρήση υπερβολικής δύναμης όταν ασφαλίζετε το πόδι ενδέχεται να δυσκολέψει την απασφάλιση.
Όταν ασφαλίζετε το πόδι, κρατάτε τον σφιγκτήρα ασφάλισης αυτής της μονάδας όπως φαίνεται στην εικόνα B. Μην κρατάτε την κάμερα.
Αν δεν μπορείτε να χαλαρώσετε τον σφιγκτήρα ασφάλισης, ακολουθήστε τα παρακάτω βήματα. (Βλ. εικόνα C)
① Μετακινήστε το εξάρτημα σύνδεσης ιμάντα στην κεφαλή του μονόποδου.
② Εισαγάγετε το εξάρτημα σύνδεσης ιμάντα μέσα στον σφιγκτήρα ασφάλισης και περιστρέψτε το αριστερόστροφα.
③ Μετά την απασφάλιση του σφιγκτήρα ασφάλισης, αφαιρέστε το εξάρτημα σύνδεσης ιμάντα, και ασφαλίστε το στην αρχική θέση.

Προσάρτηση της κάμερας και ρύθμιση της γωνίας (Βλ. εικόνα D)

Σημείωση
- Όταν χαλαρώνετε τον περιστρεφόμενο διακόπτη ασφάλισης της κεφαλής μονόποδου, να κρατάτε πάντα την κάμερα με το χέρι σας.

Προφυλάξεις για τη χρήση

- Το συνολικό όριο βάρους της κάμερας και των εξαρτημάτων που μπορούν να προσαρτηθούν είναι 250 g. Μην προσαρτάτε παραπάνω από αυτό το όριο βάρους.
- Όταν στερεώνετε ή αφαιρείτε την κάμερα, σφίξτε γερά και ασφαλίστε τον περιστρεφόμενο διακόπτη ασφάλισης της κεφαλής του μονόποδου. Μη συνδέετε εξαρτήματα στην κάμερα μετά την τοποθέτησή της στην κεφαλή του μονόποδου. Αυτό ενδέχεται να κάνει την κεφαλή του μονόποδου να γείρει και να έχει ως αποτέλεσμα την πρόκληση ζημιάς στην κάμερα.
- Μη συνδέετε την κάμερα απευθείας στη συνδετική βίδα του μονόποδου.
- Όταν χρησιμοποιείτε αυτή τη μονάδα, να τοποθετείτε πάντα τον ιμάντα χεριού στο χέρι σας.
- Σφίγγετε γερά εξαρτήματα όπως ο περιστρεφόμενος διακόπτης ασφάλισης της κεφαλής του μονόποδου, η βίδα στερέωσης της κάμερας και η συνδετική βίδα, και σφίγγετε γερά και ασφαλίζετε την ασφάλεια ρύθμισης μήκους του ποδιού.
- Όταν αυξομειώνετε το μήκος του μονόποδου, προσέξτε να μην πιάσετε τα δάχτυλά σας κ.λπ.
- Να φυλάσσεται μακριά από παιδιά. Τα παιδιά μπορεί να καταπιούν τα αποσπώμενα μέρη και τυχόν πτώση μερών μπορεί να τραυματίσει τα παιδιά.
- Μην κουνάτε δυνατά ή στριφογυρίζετε αυτή τη μονάδα όταν είναι εκτεταμένη. Διαφορετικά ενδέχεται να προκληθεί ζημιά στην κάμερα και σε αυτή τη μονάδα, καθώς επίσης ενδέχεται να προκληθεί τραυματισμός ή άλλη ζημιά. Επίσης προσέχετε να μη συγκρουστείτε με άλλα άτομα ή πράγματα που βρίσκονται κοντά.
- Μη χρησιμοποιείτε αυτή τη μονάδα όταν υπάρχει άτομο ή κάποιο πράγμα ακριβώς κάτω από την κάμερα. Αν η κάμερα δεν είναι σωστά στερεωμένη και πέσει, μπορεί να τραυματίσει εσάς ή κάποιο άλλο άτομο ή να προκαλέσει ζημιά.

Συντήρηση
- Σκουπίστε τη βρομιά χρησιμοποιώντας ένα μαλακό πανί ελαφρώς βρεγμένο με ένα απαλό καθαριστικό υγρό, και κατόπιν σκουπίστε την με ένα στεγνό πανί.
- Μετά τη χρήση αυτής της μονάδας σε θαλασσινό νερό, ξεπλύνετέ τη σχολαστικά με γλυκό νερό και, στη συνέχεια, στεγνώστε την εντελώς σε ένα καλά αεριζόμενο χώρο μακριά από ηλιακό φως. Αν παραμείνει θαλασσινό νερό στο πόδι θα προκαλέσει σκουριά στα μεταλλικά εξαρτήματα.
- Μετά τη χρήση αυτής της μονάδας σε μέρος με άμμο ή χαλίκια, ξεπλύνετέ τη σχολαστικά με γλυκό νερό και, στη συνέχεια, στεγνώστε την εντελώς σε ένα καλά αεριζόμενο χώρο μακριά από ηλιακό φως. Η άμμος ή τα χαλίκια μπορούν να εγκλωβιστούν μέσα στο πόδι και να προκαλέσουν ζημιά κατά την αυξομείωση του μήκους.

Προδιαγραφές

Συνολικό βάρος κάμερας και τοποθετημένων εξαρτημάτων	Μέγιστο 250 g
Διαστάσεις	
Μέγιστο ύψος:	Περίπου 913 mm
Ελάχιστο ύψος:	Περίπου 302 mm
Μάζα	Περίπου 200 g
Επεκτάσεις ποδιού	4 τηλεσκοπικοί άξονες
Περιεχόμενα αντικείμενα	Κύριο σώμα μονόποδου δράσης (1), Ιμάντας χεριού (1), Σύνολο έντυπης τεκμηρίωσης

Ο σχεδιασμός και οι προδιαγραφές υπόκεινται σε αλλαγή χωρίς προειδοποίηση.

Polski

Przed użyciem tego urządzenia należy dokładnie zapoznać się z niniejszą instrukcją obsługi, po czym zachować ją na przyszłość.

Uwaga dla klientów w krajach stosujących dyrektywy UE
Producent: Sony Corporation, 1-7-1 Konan Minato-ku Tokio, 108-0075 Japonia
Informacje o zgodności produktu z wymaganiami UE: Sony Deutschland GmbH, Hedelfinger Strasse 61, 70327 Stuttgart, Niemcy

Oznaczenie części (patrz rysunek A)

A Głowica monopodu
1 Śruba do montażu aparatu/kamery
2 Pokrętło blokujące głowicę monopodu
3 Otwór na śrubę łączącą

B Monopod
1 Śruba łącząca
2 Uchwyt blokujący
3 Pasek mocujący
4 Pasek ma rękę

Regulacja długości monopodu

Monopod można ustawić do pożądanej długości.

1 **Przytrzymać uchwyt blokujący i obrócić go w lewo.**
2 **Ustawić pożądaną długość.**
Długość można ustawić w trzech miejscach.
3 **Przytrzymać uchwyt blokujący i obrócić go w prawo, aby zablokować ustawienie.**

Uwagi
- Ustawiając długość uważać, by nie przyskrzynić ręki trzymającej uchwyt blokujący.
- Dla zwiększenia możliwości regulacji długości monopod został wyposażony w mechanizm blokujący, uruchamiany poprzez obrócenie nóżki.
Zbyt silne przykręcenie podczas blokowania nóżki może utrudnić późniejsze odblokowanie.
Blokując nóżkę należy przytrzymać uchwyt blokujący monopodu, jak pokazano na rysunku B. Nie trzymać aparatu/kamery.
Jeśli nie można poluzować uchwytu blokującego, wykonać poniższe czynności. (Patrz rysunek C)
① Przesunąć pasek mocujący do głowicy monopodu.
② Włożyć pasek mocujący do uchwytu blokującego i obrócić go w lewo.
③ Po odblokowaniu uchwytu blokującego wyjąć pasek mocujący i ponownie zablokować w początkowym położeniu.

Podłączanie aparatu/kamery i ustawianie kąt (patrz rysunek D)

Uwaga
- Poluzowując pokrętło blokujące głowicy monopodu zawsze należy zabezpieczać aparat/kamerę ręką.

(patrz na odwrocie)

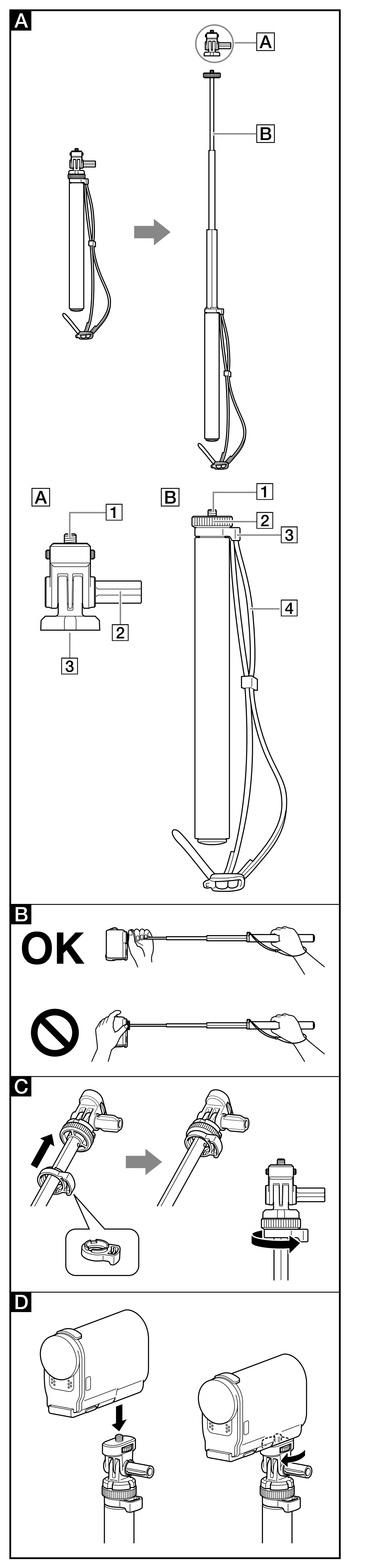

Polski

(ciąg dalszy ze strony pierwszej)

Środki ostrożności podczas użytkowania

- Całkowita masa aparatu/kamery i akcesoriów, które można jednocześnie podłączyć, wynosi 250 g. Nie należy podłączać urządzeń, których masa przekracza tę wartość.
- Montując lub odłączając aparat/kamerę, mocno dokręcić i zablokować pokrętło blokujące głowicę monopodu. Nie podłączać akcesoriów do aparatu/kamery po jej zamontowaniu na głowicy monopodu. Może to spowodować odchylenie głowicy monopodu i uszkodzenie aparatu/kamery.
- Nie podłączać aparatu/kamery bezpośrednio do śruby łączącej monopodu.
- Korzystając z monopodu należy zawsze zakładać pasek na rękę.
- Należy mocno dokręcać pokrętło blokujące głowicę monopodu, śrubę do montażu aparatu/kamery i śrubę łączącą oraz dobrze dokręcać i blokować blokadę regulacji długości nóżki.
- Podczas wydłużania lub skracania monopodu uważać, by nie przyskrzynić palców.
- Przechowywać poza zasięgiem dzieci. Dzieci mogą połknąć odłączone elementy, a spadające części mogą spowodować obrażenia u dzieci.
- Nie poddawać monopodu silnym wstrząsom ani nie machać nim, gdy jest rozsunięty. Może to spowodować uszkodzenie aparatu/kamery i monopodu lub prowadzić do odniesienia obrażeń przez użytkownika lub do innych uszkodzeń. Uważać również, by nie uderzać monopodem znajdujących się w pobliżu osób lub rzeczy.
- Nie używać monopodu, gdy ktoś lub coś znajduje się bezpośrednio pod aparatem/kamerą. Jeśli aparat/kamera jest niewłaściwie zamontowana i spadnie, może spowodować odniesienie obrażeń przez użytkownika i inne osoby lub spowodować inne uszkodzenia.

Konserwacja
- Zabrudzenia należy przecierać miękką szmatką lekko zwilżoną delikatnym płynem czyszczącym, po czym wytrzeć je suchą szmatką.
- Po użyciu monopodu w słonej wodzie dokładnie wypłukać go pod bieżącą wodą i wysuszyć w miejscu o dobrej wentylacji, nie na słońcu. Słona woda pozostawiona na nóżce spowoduje rdzewienie metalowych elementów.
- Po użyciu monopodu w miejscu o dużej ilości piasku lub żwiru dokładnie wypłukać go pod bieżącą wodą i wysuszyć w miejscu o dobrej wentylacji, nie na słońcu. Piasek lub żwir mogą dostać się do wnętrza nóżki i spowodować uszkodzenie podczas jej wydłużania lub skracania.

Dane techniczne

Całkowita waga aparatu/kamery i zamontowanych akcesoriów	Maksymalnie 250 g
Wymiary	
Maksymalna wysokość:	Ok. 913 mm
Minimalna wysokość:	Ok. 302 mm
Waga	Ok. 200 g
Przedłużenie nóżki	4 wałki teleskopowe
W zestawie	Korpus główny aktywnego monopodu (1), uchwyt na rękę (1), zestaw drukowanej dokumentacji

Konstrukcja i dane techniczne mogą ulec zmianie bez uprzedzenia.

Slovensky

Pred používaním tejto jednotky si dôkladne prečítajte tento návod na obsluhu a uschovajte ho na možnú potrebu v budúcnosti.

Poznámka pre zákazníkov v krajinách podliehajúcich smerniciam EÚ
Výrobca: Sony Corporation, 1-7-1 Konan Minato-ku, Tokyo, 108-0075 Japonsko
Zhoda podľa legislatívy EÚ: Sony Deutschland GmbH, Hedelfinger Strasse 61, 70327 Stuttgart, Nemecko

Označenie súčastí (Pozrite si obrázok A.)

A Hlava monopodu
1 Skrutka na namontovanie fotoaparátu
2 Poistné koliesko hlavy monopodu
3 Otvor na pripojovaciu skrutku

B Monopod
1 Pripojovacia skrutka
2 Poistná svorka
3 Prvok na pripojenie pútka
4 Pútko

Nastavenie dĺžky monopodu

Dĺžku monopodu možno upraviť podľa potreby.

1 **Uchopte poistnú svorku a otočte ju proti smeru hodinových ručičiek.**
2 **Nastavte požadovanú dĺžku.**
Jeho dĺžku môžete nastaviť na troch miestach.
3 **Uchopte poistnú svorku a pevne ju otočte v smere hodinových ručičiek.**

Poznámky
- Pri nastavovaní dĺžky dávajte pozor, aby ste rukou, ktorou ho držíte, nezachytili poistnú svorku.
- Pre používanie s nastavením väčšej dĺžky je táto jednotka vybavená poistným mechanizmom, ktorý funguje pri otáčaní nohy.
Ak pri zablokovaní nohy vyviniete nadmernú silu, jej odblokovanie môže byť sťažené.
Pri zablokovaní nohy držte poistnú svorku, ako je to znázornené na obrázku B. Nedržte za fotoaparát.
Ak poistnú svorku nedokážete odblokovať, postupujte podľa nasledovných krokov. (Pozrite si obrázok C.)
① Posuňte prvok na pripojenie pútka k hlave monopodu.
② Prvok na pripojenie pútka zasuňte do poistnej svorky a otočte proti smeru hodinových ručičiek.
③ Po odblokovaní poistnej svorky vyberte prvok na pripojenie pútka a zaistite ho v pôvodnej polohe.

Namontovanie fotoaparátu a nastavenie uhla (Pozrite si obrázok D.)

Poznámka
- Pri uvoľňovaní poistného kolieska monopodu vždy fotoaparát podoprite rukou.

Opatrenia ohľadne používania

- Celkový hmotnostný limit namontovaného fotoaparátu a príslušenstva je 250 g. Tento hmotnostný limit pre namontované príslušenstvo a fotoaparát neprekračujte.
- Pri montáži alebo demontáži fotoaparátu pevne utiahnite a zablokujte poistné koliesko hlavy monopodu. Nepripájajte žiadne príslušenstvo na fotoaparát po jeho namontovaní na hlavu monopodu. V opačnom prípade sa môže hlava monopodu nakloniť s dôsledkom poškodenia fotoaparátu.
- Fotoaparát nepripájajte priamo na pripojovaciu skrutku monopodu.
- Pri používaní tejto jednotky vždy ruku prevlečte cez pútko.
- Pevne utiahnite súčasti, ako je poistné koliesko hlavy monopodu, skrutka na namontovanie fotoaparátu a pripojovacia skrutka a pevne utiahnite a zablokujte poistku na nastavenie dĺžky nohy.
- Pri predlžovaní alebo skracovaní monopodu dávajte pozor, aby ste nezachytili prsty a pod.
- Uschovávajte mimo dosahu detí. Deti môžu odpojené časti prehltnúť a padajúce časti môžu deti poraniť.
- Keď túto jednotku používate v predĺženom stave, nadmerne ňou netraste ani nemávajte. V opačnom prípade môže dôjsť k poškodeniu fotoaparátu a tejto jednotky a taktiež aj k osobným poraneniam či iným poškodeniam. Dávajte pozor, aby ste nenarazili do osôb a predmetov v okolí.
- Túto jednotku nepoužívajte, ak je priamo pod fotoaparátom osoba alebo predmet. Ak nie je fotoaparát správne namontovaný a spadne, môžete poškodiť inú osobu alebo spôsobiť škodu.

Údržba
- Špinu utrite mäkkou tkaninou slabo navlhčenou slabým čistiacim tekutým prostriedkom a potom utrite suchou tkaninou.
- Po použití tejto jednotky v mori ju dôkladne opláchnite pitnou vodou a nechajte dôkladne vyschnúť na dobre vetranom mieste chránenom pred priamym slnečným žiarením. Zvyšky morskej vody na nohe spôsobia hrdzavenie kovových súčastí.
- Po použití tejto jednotky na piesčitom alebo štrkovitom mieste ju dôkladne opláchnite pitnou vodou a nechajte dôkladne vyschnúť na dobre vetranom mieste chránenom pred priamym slnečným žiarením. Vnútri nohy sa môže zachytiť piesok alebo štrk, čoho dôsledkom bude poškodenie pri predlžovaní alebo skracovaní nohy.

Technické údaje

Celková hmotnosť fotoaparátu a namontovaného príslušenstva	maximálne 250 g
Rozmery	
Maximálna výška:	približne 913 mm
Minimálna výška:	približne 302 mm
Hmotnosť	približne 200 g
Predĺženia nohy	4 teleskopické tyčky
Dodané položky	hlavná časť nastaviteľného monopodu (1), pútko (1), súprava vytlačenej dokumentácie

Vzhľad a technické údaje sa môžu zmeniť bez predchádzajúceho upozornenia.

Magyar

Mielőtt használatba venné az egységet, olvassa el alaposan ezt az útmutatót, és tartsa meg, hogy szükség esetén a jövőben is bármikor elővehesse.

Megjegyzés az EU-s irányelveket követő országokban élő vásárlóink számára
Gyártó: Sony Corporation, 1-7-1 Konan Minato-ku Tokió, 108-0075 Japán
Európai uniós termékbiztonság: Sony Deutschland GmbH, Hedelfinger Strasse 61, 70327 Stuttgart, Németország

A termék részei (lásd az A ábrát)

A A botállvány feje
1 Kamera felerősítőcsavarja
2 A botállvány-fej rögzítőkereke
3 Csatlakozócsavar-lyuk

B Botállvány
1 Csatlakozócsavar
2 Rögzítőcsavar markolata
3 Pánt felerősítőeleme
4 Csuklópánt

A botállvány hosszának beállítása

A botállvány a kívánt hosszúságra állítható.

1 **Tartsa a rögzítőcsavar markolatát, és forgassa balra.**
2 **Állítsa a kívánt hosszúságúra.**
A hosszúságot három helyen szabályozhatja.
3 **Tartsa a rögzítőcsavar markolatát, és jobbra forgatva rögzítse szilárdan.**

Megjegyzések
- A hossz szabályozása során ügyeljen arra, hogy ne csípje be a kezét, amellyel a rögzítőcsavar markolatát fogja.
- Az egység a hosszúság kényelmesebb szabályozása érdekében a láb elforgatásával működtetett rögzítőmechanizmust használ.
Ha túlzott erővel rögzíti a lábat, az megnehezítheti a kioldását.
A láb rögzítése során tartsa az egység rögzítőcsavarja markolatát a B ábrán látható módon. Ne a kamerát fogja.
Ha nem tudja kilazítani a rögzítőcsavart, hajtsa végre az alábbi lépéseket. (Lásd a C ábrát)
① Húzza a pánt felerősítőelemét a botállvány fejéhez.
② Illessze a pánt felerősítőelemét a rögzítőcsavar markolatába, és forgassa balra.
③ A rögzítőcsavar feloldását követően húzza ki a pánt felerősítőelemét, és rögzítse az eredeti helyén.

A kamera felerősítése és a szög beállítása (lásd a D ábrát)

Megjegyzés
- A botállvány-fej rögzítőkerekének kioldása során mindig tartsa kezével a kamerát.

Használatra vonatkozó figyelmeztetések

- A kamera és a felszerelhető tartozékok össztömege legfeljebb 250 g lehet.
- Ne szereljen fel ezt a határt meghaladó tömegű tartozékokat. A kamera felszerelése és eltávolítása során szilárdan rögzítse és zárja le a botállvány fejének rögzítőkerekét. Ne szereljen tartozékokat a kamerára, miután azt felerősítette a botállvány fejére. A botállvány feje megbillenhet, ami a kamera sérüléséhez vezethet.
- A kamerát ne szerelje közvetlenül a botállvány csatlakozócsavarjára.
- Az egység használata során mindig bújtassa át kezét a csuklópánton.
- Mindig szilárdan rögzítse az egyes részeket, így a botállvány fejének a rögzítőkerekét, a kamera felerősítőcsavarját és a csatlakozócsavart, és szorosan rögzítse és zárja le a lábhossz-szabályozó mechanizmust.
- A botállvány meghosszabbítása vagy rövidítése során ügyeljen arra, nehogy becsípje ujjait, stb.
- Tartsa gyermekektől távol. A gyermekek lenyelhetik a levehető részeket, és a leeső részek megsérthetik őket.
- Az egységet kinyújtott állapotában ne rázza erősen, és ne lengesse. Ettől megsérülhet a kamera vagy az egység, és személyi sérüléshez vagy egyéb károkhoz vezethet. Arra is ügyeljen, hogy ne üsse meg vele a közelben lévő személyeket vagy tárgyakat.
- Ne használja az egységet, ha közvetlenül a kamera alatt személy vagy valamilyen tárgy van. Ha a kamera nincs kellően felerősítve és leesik, sérülést okozhat Önnek vagy egy másik személynek, vagy kárt tehet valamiben.

Karbantartás
- A szennyeződéseket tisztítsa le enyhe tisztítószerrel megnedvesített puha törlőruhával, majd törölje le száraz törlőruhával.
- Ha az egységet tengervízben használta, alaposan öblítse le édesvízben, majd tökéletesen szárítsa meg jól szellőző, naptól védett helyen. A lábon maradó sós víz a fémes részek rozsdásodását okozza.
- Ha az egységet homokos vagy kavicsos helyen használta, alaposan öblítse le édesvízben, majd tökéletesen szárítsa meg jól szellőző, naptól védett helyen. A homok vagy kavics a láb belsejébe szorulhat, és a hosszabbítása vagy rövidítése során károsíthatja.

Műszaki adatok

A kamera és a felszerelt tartozékok össztömege	Legfeljebb 250 g
Méretek	
Maximális magasság:	Kb. 913 mm
Minimális magasság:	Kb. 302 mm
Tömeg	Kb. 200 g
Láb meghosszabbítása	4 teleszkópos rúd
A csomag tartalma	Botállvány fő része (1), csuklópánt (1), nyomtatott dokumentáció

A formaterv és a műszaki adatok előzetes bejelentés nélkül megváltozhatnak.

Română

Înainte de a utiliza această unitate, citiţi în întregime acest manual şi păstraţi-l pentru consultări ulterioare.

Notă pentru clienţii din ţările care aplică Directivele UE
Producător: Sony Corporation, 1-7-1 Konan Minato-ku Tokyo, 108-0075 Japonia
Pentru conformitatea UE a aparatului: Sony Deutschland GmbH, Hedelfinger Strasse 61, 70327 Stuttgart, Germania

Identificarea pieselor (A se vedea ilustraţia A)

A Cap monopied
1 Şurub de montare a camerei
2 Disc de blocare a capului monopiedului
3 Orificiu pentru şurubul de conectare

B Monopied
1 Şurub de conectare
2 Grip blocare
3 Fixare cu curea
4 Curea de mână

Reglarea lungimii monopiedului

Monopiedul poate fi reglat la lungimea dorită.

1 **Ţineţi gripul de blocare şi rotiţi-l în sens antiorar.**
2 **Reglaţi la lungimea dorită.**
Lungimea poate fi reglată în trei poziţii.
3 **Ţineţi gripul de blocare şi rotiţi-l în sens orar pentru a-l bloca ferm.**

Observaţii
- Când reglaţi lungimea, aveţi grijă să nu vă prindeţi mâna cu care ţineţi gripul de blocare.
- Pentru posibilitatea de a regla şi mai mult lungimea, această unitate dispune de un mecanism de blocare care funcţionează prin rotirea piciorului.
Dacă exercitaţi o forţă excesivă când blocaţi piciorul, deblocarea va fi dificilă.
Când blocaţi piciorul, ţineţi gripul de blocare al unităţii conform ilustraţiei B. Nu ţineţi camera.
Dacă nu puteţi slăbi gripul de blocare, efectuaţi următoarele acţiuni. (Consultaţi ilustraţia C)
① Deplasaţi dispozitivul de fixare cu curea către capul monopiedului.
② Introduceţi dispozitivul de fixare cu curea în gripul de blocare şi rotiţi-l în sens antiorar.
③ După desfacerea gripului de blocare, scoateţi dispozitivul de fixare cu curea şi blocaţi-l la loc în poziţie iniţială.

Fixarea camerei şi reglarea unghiului (consultaţi ilustraţia D)

Notă
- Când slăbiţi discul de blocare al capului monopiedului, susţineţi întotdeauna camera cu mâna.

Precauţii privind utilizarea

- Limita totală de greutate a camerei şi accesoriilor ce se pot fixa este de 250 g. Nu depăşiţi această limită de greutate.
- Când montaţi sau scoateţi camera, strângeţi ferm şi blocaţi discul de blocare al capului monopiedului. Nu fixaţi accesorii la cameră după ce a fost montată pe capul monopiedului. Astfel, capul monopiedului se poate înclina, iar camera poate suferi deteriorări.
- Nu fixaţi camera direct la şurubul de conectare al monopiedului.
- Când utilizaţi această unitate, treceţi întotdeauna mâna prin cureaua de mână.
- Strângeţi ferm piese precum discul de blocare al capului monopiedului, şurubul de montare a camerei şi şurubul de conectare şi strângeţi ferm şi blocaţi dispozitivul de reglare a lungimii piciorului.
- Când lungiţi sau scurtaţi monopiedul, aveţi grijă să nu vă prindeţi degetele etc.
- Nu lăsaţi la îndemâna copiilor. Copiii pot înghiţi piesele desprinse, iar piesele căzute îi pot răni.
- Nu agitaţi puternic această unitate şi nu o rotiţi în jur când este prelungită. Astfel, puteţi deteriora camera şi această unitate şi puteţi provoca răni sau alte daune. Aveţi grijă şi să nu vă loviţi de alte persoane sau de obiecte din jur.
- Nu utilizaţi această unitate când o persoană sau un obiect să găsesc imediat sub cameră. În cazul în care camera nu este montată corect şi cade, vă puteţi răni sau îi puteţi răni pe alţii şi puteţi provoca răni.

Întreţinerea
- Îndepărtaţi impurităţile prin ştergerea cu o cârpă moale umezită uşor cu un lichid de curăţare neagresiv şi apoi ştergeţi cu o cârpă uscată.
- După utilizarea acestei unităţi în apă de mare, clătiţi-o cu apă potabilă şi apoi uscaţi-o complet într-un loc bine aerisit, departe de lumina soarelui. Apa salină rămasă pe picior va duce la ruginirea pieselor metalice.
- După utilizarea acestei unităţi în locuri cu nisip sau cu pietriş, clătiţi-o cu apă potabilă şi apoi uscaţi-o complet într-un loc bine aerisit, departe de lumina soarelui. Nisipul sau pietrişul pot rămâne în picior şi pot provoca deteriorări când se reglează lungimea acestuia.

Specificaţii

Greutatea totală a camerei şi a accesoriilor montate	Maximum 250 g
Dimensiuni	
Înălţime maximă:	Aprox. 913 mm
Înălţime minimă:	Aprox. 302 mm
Greutate	Aprox. 200 g
Extensii picior	4 axuri telescopice
Articole incluse	Corp principal monopied acţiune (1), curea de mână (1), documentaţie imprimată

Concepţia şi specificaţiile pot fi modificate fără notificare prealabilă.

Dansk

Læs denne betjeningsvejledning omhyggeligt igennem, inden anvendelse af denne enhed, og gem den til senere brug.

Bemærkning til kunder i lande, hvor EU-direktiverne gælder
Producent: Sony Corporation, 1-7-1 Konan Minato-ku Tokyo, 108-0075 Japan
Overensstemmelse med EU lovgivning: Sony Deutschland GmbH, Hedelfinger Strasse 61, 70327 Stuttgart, Tyskland

Identificering af delene (se illustration A)

A Monopod'ens hoved
1 Kameramonteringsskrue
2 Låseknap til monopod'ens hoved
3 Tilslutningsskruehul

B Monopod
1 Tilslutningsskrue
2 Låsegreb
3 Montering til rem
4 Håndrem

Justering af monopod'ens længde

Monopod'en kan justeres til den ønskede længde.

1 **Hold i låsegrebet og drej den mod urets retning.**
2 **Juster til den ønskede længde.**
Du kan justere dens længde på tre steder.
3 **Hold i låsegrebet og drej den med urets retning for at låse den ordentligt.**

Bemærkninger
- Når du justerer længden, skal du passe på ikke at få den hånd i klemme, som du holder låsegrebet med.
- For at give en bedre betjening af længdejusteringen er denne enhed udstyret med en låsemekanisme, som fungerer ved at benet roteres.
Brug af overdreven kraft ved låsning af benet kan muligvis gøre det svært at låse op.
Når benet låses, skal du holde i låsegrebet på denne enhed som vist på illustrationen B. Hold ikke i kameraet.
Hvis du ikke kan løsne låsegrebet, skal du udføre de følgende trin. (Se illustration C)
① Flyt monteringen til remmen hen til hovedet på monopod'en.
② Sæt monteringen til remmen ind i låsegrebet og drej det mod urets retning.
③ Efter oplåsning af låsegrebet skal du fjerne monteringen til remmen og låse den i den originale position.

Montering af kameraet og justering af vinklen (se illustration D)

Bemærk
- Når du løsner låseknappen til monopod'ens hoved, skal du altid understøtte kameraet med hånden.

Forholdsregler ved anvendelsen

- Den samlede vægtbegrænsning for kameraet og tilbehøret, som kan monteres, er 250 g. Monter ikke mere end denne vægtbegrænsning.
- Når du monterer eller fjerner kameraet, skal du stramme og låse låseknappen til monopod'ens hoved ordentligt. Monter ikke tilbehør på kameraet, efter det er monteret på monopod'ens hoved. Dette kan få monopod'ens hoved til at vippe, og medføre at kameraet beskadiges.
- Monter ikke kameraet direkte på monopod'ens tilslutningsskrue.
- Når du anvender denne enhed, skal du altid sætte hånden ind gennem håndremmen.
- Stram dele som f.eks. låseknappen til monopod'ens hoved, kameraets monteringsskrue og tilslutningsskrue, og stram og lås justeringslåsen for benlængde.
- Når monopod'en forlænges eller forkortes, skal du passe på ikke at få fingrene osv. i klemme.
- Skal opbevares uden for børns rækkevidde. Børn kan sluge afmonterede dele, og dele som falder ned kan kvæste børn.
- Du skal ikke ryste denne enhed kraftigt eller svinge den rundt, når den er forlænget. Gør du det, kan det beskadige kameraet og denne enhed, og det kan også medføre personskader eller andre skader. Pas også på ikke at støde ind i personer eller ting i nærheden.
- Brug ikke denne enhed når der er en person eller ting lige under kameraet. Hvis kameraet ikke er monteret ordentligt og falder af, kan det skade dig eller en anden person, eller medføre beskadigelse.

Vedligeholdelse
- Tør støv af med en blød klud, som er fugtet en smule med et mildt rengøringsmiddel og tør derefter af med en tør klud.
- Efter brug af denne enhed i havvand, skal du skylle den omhyggeligt af med ferskvand og derefter tørre den fuldstændig på et sted med god udluftning væk fra solen. Hvis der forbliver saltvand på benet, ruster metaldelene.
- Efter brug af denne enhed på et sted med sand eller grus, skal du skylle den omhyggeligt af med ferskvand og derefter tørre den fuldstændig på et sted med god udluftning væk fra solen. Sand eller grus kan sætte sig fast inde i benet og forårsage skader, når det forlænges eller forkortes.

Specifikationer

Vægt i alt af kameraet og monteret tilbehør	Maksimalt 250 g
Mål	
Maksimal højde:	Ca. 913 mm
Minimal højde:	Ca. 302 mm
Vægt	Ca. 200 g
Benudvidelser	4 teleskopskafter
Medfølgende genstande	Action-monopod (1), Håndrem (1), Trykt dokumentation

Ret til ændring af design og specifikationer uden varsel forbeholdes.

Česky

Před provozováním této jednotky si důkladně přečtěte tento návod, který uchovejte pro budoucí referenci.

Upozornění pro zákazníky v zemích, na které se vztahují směrnice ES
Výrobce: Sony Corporation, 1-7-1 Konan Minato-ku Tokyo, 108-0075 Japonsko
Pro technické požadavky dle směrnic EU: Sony Deutschland GmbH, Hedelfinger Strasse 61, 70327 Stuttgart, SRN

Identifikace součástek (viz obrázek A)

A Hlava monopodu
1 Montážní šroub pro videokameru
2 Kolečko aretace u hlavy monopodu
3 Otvor pro spojovací šroub

B Monopod
1 Spojovací šroub
2 Grip aretace
3 Úchyt pro řemínek
4 Řemínek na ruku

Nastavení délky monopodu

Monopod lze nastavit na požadovanou délku.

1 **Držte grip aretace a otočte jím proti směru hodinových ručiček.**
2 **Nastavte požadovanou délku.**
Délku lze nastavit na třech místech.
3 **Držte grip aretace a jeho otočením ve směru hodinových ručiček jej řádně zaaretujte.**

Poznámky
- Při nastavování délky dávejte pozor na nezachycení ruky, se kterou držíte grip aretace.
- Pro větší schopnosti nastavení délky má tato jednotka aretační mechanizmus, který funguje otáčením nohy.
Použití nadměrné síly při aretování nohy může znesnadnit povolení aretace.
Při aretování nohy držte grip aretace této jednotky, jak ukazuje obrázek B. Nedržte videokameru.
Nemůžete-li uvolnit grip aretace, proveďte následující postup. (Viz obrázek C)
① Posuňte úchyt pro řemínek na hlavu monopodu.
② Vložte úchyt pro řemínek do gripu aretace a otočte jím proti směru hodinových ručiček.
③ Po uvolnění gripu aretace vyjměte úchyt pro řemínek a posuňte jej zpět do původní polohy.

Nasazení videokamery a nastavení úhlu (viz obrázek D)

Poznámka
- Při povolování kolečka aretace u hlavy monopodu vždy držte videokameru rukou.

Bezpečnostní opatření týkající se použití

- Limit celkové hmotnosti videokamery a příslušenství, jež lze nasadit, je 250 g. Nenasazujte větší hmotnost než tento limit.
- Při nasazení či sejmutí videokamery pevně utáhněte a zaaretujte kolečko aretace u hlavy monopodu. Po upevnění videokamery na hlavu monopodu na ni nenasazujte žádné příslušenství. Mohlo by dojít ke sklopení hlavy monopodu a tím k poškození videokamery.
- Nenasazujte videokameru přímo na spojovací šroub monopodu.
- Při použití této jednotky vždy umístěte ruku skrz řemínek na ruku.
- Řádně utáhněte díly, jako jsou kolečko aretace u hlavy monopodu, montážní šroub pro videokameru a spojovací šroub, a řádně utáhněte a zajistěte aretaci nastavení délky.
- Při prodlužování či zkracování monopodu dávejte pozor, abyste nezachytili prsty apod.
- Uchovávejte mimo dosah dětí. Děti mohou spolknout oddělené součásti, a padající součásti mohou zranit děti.
- Netřeste silně touto jednotkou ani s ní nemávejte, když je prodloužená. Jinak by mohlo dojít k poškození videokamery i této jednotky a také vést ke zranění či jiné škodě. Zároveň dávejte pozor, abyste nenarazili do osob či věcí poblíž.
- Nepoužívejte tuto jednotku, je-li nějaká osoba či věc přímo pod videokamerou. Není-li videokamera řádně upevněna a upadne, může dojít ke zranění vás či jiné osoby nebo způsobit škodu.

Údržba
- Utřete nečistoty měkkým hadříkem lehce navlhčeným ve slabém čisticím roztoku a pak otřete suchým hadříkem.
- Po použití této jednotky v mořské vodě ji důkladně opláchněte sladkou vodou a pak ji zcela vysušte na dobře větraném místě bez slunečního záření. Slaná voda ponechaná na noze způsobí korozi kovových dílů.
- Po použití této jednotky na písčitém či prašném místě ji důkladně opláchněte sladkou vodou a pak ji zcela vysušte na dobře větraném místě bez slunečního záření. Písek či prach může uvíznout v noze a způsobit poškození při jejím zkrácení nebo prodloužení.

Technické údaje

Celková hmotnost videokamery a nasazeného příslušenství	Maximálně 250 g
Rozměry	
Maximální výška:	Přibl. 913 mm
Minimální výška:	Přibl. 302 mm
Hmotnost	Přibl. 200 g
Prodloužení nohy	4 teleskopické tyčky
Součásti balení	Hlavní tělo akčního monopodu (1), řemínek na ruku (1), sada tištěné dokumentace

Změna vzhledu a technických údajů je vyhrazena bez předchozího upozornění.

Suomi

Lue nämä käyttöohjeet huolellisesti ennen laitteen käytön aloittamista ja säilytä ohjeet myöhempää käyttötarvetta varten.

Ilmoitus EU-maiden asiakkaille
Valmistaja: Sony Corporation, 1-7-1 Konan Minato-ku Tokyo, 108-0075, Japani
EU vaatimusten mukaisuus: Sony Deutschland GmbH, Hedelfinger Strasse 61, 70327 Stuttgart, Saksa

Osien tunnistus (Katso kuvaa A)

A Monopodin pää
1 Kameran kiinnitysruuvi
2 Monopodin pään lukkosäädin
3 Liitäntäruuvin aukko

B Monopodi
1 Liitäntäruuvi
2 Lukituskahva
3 Hihnan kiinnitin
4 Käsihihna

Monopodin pituuden säätö

Monopodi voidaan säätää halutun pituiseksi.

1 **Pidä kiinni lukituskahvasta ja käännä sitä vastapäivään.**
2 **Säädä halutun pituiseksi.**
Sen pituutta voidaan säätää kolmesta paikasta.
3 **Pidä kiinni lukituskahvasta ja lukitse lujasti kääntämällä sitä myötäpäivään.**

Huomautuksia
- Kun säädät pituutta, varo ettei lukituskahvaa pitävä käsi jää puristuksiin.
- Jotta suurempi pituussäätö olisi mahdollista, tässä laitteessa on lukitusmekanismi, joka toimii pyörittämällä jalkaa.
Jos jalan lukitsemisessa käytetään liiallista voimaa, sen avaaminen voi olla vaikeaa.
Kun pidät kiinni jalasta, pidä kiinni tämän laitteen lukituskahvasta kuten on näytetty kuvassa B. Älä pidä kiinni kamerasta.
Jos lukituskahvaa ei voi löysentää, suorita seuraavat toimenpiteet. (Katso kuva C)
① Siirrä hihnan kiinnitin monopodin päähän.
② Aseta hihnan kiinnitin lukituskahvaan ja käännä sitä vastapäivään.
③ Kun lukituskahva on avattu, ota pois hihnan kiinnitin ja lukitse takaisin alkuperäiseen asentoon.

Kameran kiinnittäminen ja asennon säätäminen (katso kuvaa D)

Huomautus
- Kun monopodin pään lukitussäädin löysennetään, tue kameraa aina kädelläsi.

Käytössä huomioitavia seikkoja

- Kameran ja siihen kiinnitettävien lisävarusteiden kokonaispainorajoitus on 250 g. Älä liitä varusteita niin paljon, että tämä painoraja ylitetään.
- Kun asennat kameran tai poistat kameran, kiristä monopodin pään lukitussäädin ja lukitse sen lujasti. Älä kiinnitä kameraan lisävarusteita asennettuasi se monopodin päähän. Tämä saattaa kallistaa monopodin pään ja johtaa kameran vahingoittumiseen.
- Älä kiinnitä kameraa suoraan monopodin liitäntäruuviin.
- Kun käytät tätä laitetta, pujota kätesi aina käsihihnan läpi.
- Kiristä lujasti osat kuten monopodin pään lukitussäädin, kameran kiinnitysruuvi ja liitäntäruuvi ja kiristä lujasti ja lukitse jalan pituuden säätölukko.
- Kun monopodia pidennetään tai lyhennetään, varo etteivät sormesi tms. jää puristuksiin.
- Pidä poissa lasten ulottuvilta. Lapsi saattaa nielaista irti olevia osia, ja putoavat osat voivat vahingoittaa lasta.
- Älä ravista tätä laitetta lujasti äläkä heiluta sitä voimakkaasti, kun sen pituutta on jatkettu. Tämä saattaa vahingoittaa kameraa ja tätä laitetta ja se voi aiheuttaa myös henkilö- tms. vahinkoja. Varo myös ettei se osu lähellä oleviin ihmisiin tai esineisiin.
- Älä käytä tätä laitetta, jos joku tai jotakin on suoraan kameran alla. Jos kameraa ei ole asennettu oikein ja se putoaa, se saattaa vahingoittaa itseäsi tai jotakin muuta henkilöä tai aiheuttaa vahinkoja.

Huolto
- Pyyhi lika pois pehmeällä kankaalla, joka on kevyesti kostutettu mietoon puhdistusnesteeseen, ja kuivaa lopuksi kuivalla kankaalla.
- Kun tätä laitetta on käytetty merivedessä, huuhdo se huolellisesti vesijohtovedellä ja anna sen kuivua hyvin paikassa, jossa on hyvä ilmanvaihto ja johon aurinko ei paista suoraan. Jalkaan jäänyt suolavesi ruostuttaa metalliosia.
- Kun tätä laitetta on käytetty hiekkaisilla tai soraisilla paikoilla, huuhdo se huolellisesti vesijohtovedellä ja anna sen kuivua hyvin paikassa, jossa on hyvä ilmanvaihto ja johon aurinko ei paista suoraan. Hiekkaa tai soraa voi jäädä jalkaan, jolloin se aiheuttaa vahinkoja, kun jalkaa pidennetään tai lyhennetään.

Tekniset tiedot

Kameran ja asennettujen varusteiden kokonaispaino	Maksimi 250 g
Mitat	
Enimmäiskorkeus:	Noin 913 mm
Vähimmäiskorkeus:	Noin 302 mm
Paino	Noin 200 g
Jalan jatkeet	4 teleskooppiakselia
Mukana tulevat tarvikkeet	Toimintamonopodin päärunko (1), käsihihna (1), painetut asiakirjat

Ulkoasua ja teknisiä ominaisuuksia saatetaan muuttaa ilman ennakkoilmoitusta.

Русский

Перед эксплуатацией данного устройства внимательно ознакомьтесь с данным руководством и сохраните его для последующего использования.

Примечание для клиентов в странах, на которые распространяются Директивы ЕС
Производитель: Sony Corporation, 1-7-1 Konan Minato-ku Tokyo, 108-0075 Japan
Что касается соответствия изделия законодательству EC: Sony Deutschland GmbH, Hedelfinger Strasse 61, 70327 Stuttgart, Germany

Наименование компонентов (см. рисунок A)

A Головка монопода
1 Установочный винт камеры
2 Диск блокировки головки монопода
3 Отверстие для соединительного винта

B Монопод
1 Соединительный винт
2 Фиксирующая рукоятка
3 Насадка с ремнем
4 Наручный ремень

Регулировка длины монопода

Монопод можно отрегулировать до нужной длины.

1 **Возьмитесь за фиксирующую рукоятку и поверните ее против часовой стрелки.**
2 **Отрегулируйте монопод до нужной длины.**
Его длину можно регулировать в трех местах.
3 **Возьмитесь за фиксирующую рукоятку и поверните ее по часовой стрелке для надежного закрепления.**

Примечания
- Во время регулировки длины соблюдайте осторожность, чтобы не прищемить руку, которая удерживает фиксирующую рукоятку.
- Для облегчения регулировки длины данное устройство снабжено фиксирующим механизмом, который задействуется путем поворота ножки.
Приложение чрезмерного усилия во время блокировки ножки может привести к тому, что ее будет трудно разблокировать.
Во время блокировки ножки удерживайте фиксирующую рукоятку данного устройства, как показано на рисунке B. Не удерживайте камеру.
Если не удается ослабить фиксирующую рукоятку, выполните следующие шаги. (См. рисунок C)
① Переместите насадку с ремнем к головке монопода.
② Вставьте насадку с ремнем в фиксирующую рукоятку и поверните ее против часовой стрелки.
③ После разблокировки фиксирующей рукоятки извлеките насадку с ремнем и зафиксируйте ее обратно в первоначальном положении.

Прикрепление камеры и регулировка угла (см. рисунок D)

Примечание
- Во время ослабления диска блокировки головки монопода всегда поддерживайте камеру рукой.

Меры предосторожности во время использования

- Общее ограничение по весу камеры и аксессуаров, которые можно прикрепить, составляет 250 г. Не прикрепляйте что-либо, превышающее данное ограничение по весу.
- Во время установки или снятия камеры надежно затяните и зафиксируйте диск блокировки головки монопода. Не прикрепляйте к камере аксессуары после ее установки на головку монопода. Это может привести к наклону головки монопода и повреждению камеры.
- Не прикрепляйте камеру непосредственно к соединительному винту монопода.
- Во время использования данного устройства всегда продевайте руку сквозь наручный ремень.
- Надежно затяните детали, например, диск блокировки головки монопода, установочный винт камеры и соединительный винт, и надежно затяните и заблокируйте фиксатор регулировки длины ножки.
- Во время удлинения или укорачивания монопода соблюдайте осторожность, чтобы не прищемить пальцы и т.п.
- Храните в месте, недоступном для детей. Дети могут проглотить отсоединенные детали, а падающие детали могут травмировать детей.
- Не подвергайте данное устройство сильной тряске и не раскачивайте в выдвинутом положении. Это может привести к повреждению камеры и данного устройства, а также получению травмы или другим повреждениям. Соблюдайте также осторожность, чтобы не натолкнуться на находящихся поблизости людей или предметы.
- Не используйте данное устройство, если кто-то или что-то находится непосредственно под камерой. Если камера будет установлена не надлежащим образом и упадет, это может привести к получению травмы другим человеком или повреждению.

Уход за устройством
- Вытрите грязь с помощью мягкой ткани, слегка смоченной слабым раствором жидкости для очистки, а затем вытрите с помощью сухой ткани.
- После использования данного устройства в морской воде тщательно промойте его в пресной воде, а затем полностью высушите в хорошо проветриваемом месте, защищенном от солнечного света. Оставленная на ножке морская вода может привести к коррозии металлических деталей.
- После использования данного устройства в песчаной или гравистой местности тщательно промойте его в пресной воде, а затем полностью высушите в хорошо проветриваемом месте, защищенном от солнечного света. Песок или гравий могут попасть внутрь ножки и привести к ее повреждению во время удлинения или укорачивания.

Технические характеристики

Общий вес камеры и установленных аксессуаров	Максимум 250 г
Размеры	
Максимальная высота:	Приблиз. 913 мм
Минимальная высота:	Приблиз. 302 мм
Масса	Приблиз. 200 г
Выдвижение ножки	4 телескопических штанги
Комплектность поставки	Основной корпус монопода (1), наручный ремень (1), набор печатной документации

Конструкция и технические характеристики могут быть изменены без уведомления.

Изготовитель: Сони Корпорейшн
Адрес: 1-7-1 Конан, Минато-ку,
Токио, 108-0075 Япония
Страна-производитель: Китай
Импортер на территории стран Таможенного союза ЗАО «Сони Электроникс», Россия, 123103, Москва, Карамышевский проезд, 6
Организация, уполномоченная принимать претензии от потребителей на территории Казахстана ЗАО «Сони Электроникс»
Представительство в Казахстане, 050059, Алматы, улица Иванилова, д. 58
Год и месяц изготовления напечатаны в инструкции по эксплуатации.

中文（繁）

操作本產品前，請先詳讀本手冊並妥善保存，以備日後參閱。

零件識別（參見圖 A）

A 單腳架雲台
1 攝影機安裝螺絲
2 單腳架雲台鎖定旋鈕
3 連接螺絲孔

B 單腳架
1 連接螺絲
2 鎖定把手
3 繫帶固定座
4 腕帶

調整單腳架的長度

單腳架可以調整至所需的長度。

1 **握住鎖定把手，以逆時針方向轉動。**
2 **調整至所需的長度。**
您可分三段調整長度。
3 **握住鎖定把手，以順時針方向鎖緊。**

注意事項
- 調整長度時，應當心避免夾到握住鎖定把手的手。
- 若要進行更大的長度調整，本產品具有一個旋緊腳架的鎖定裝置。
過於用力鎖定腳架，可能造成難以解鎖。
鎖定腳架時，請握住本產品的鎖定把手，如圖 B 所示。請勿握住攝影機。
若無法鬆開鎖定把手，請執行下列步驟。（參見圖 C）
①將繫帶固定座移至單腳架的雲台。
②將繫帶固定座插入鎖定把手，並以逆時針方向旋轉。
③解開鎖定把手後，請取下繫帶固定座並固定回原位。

安裝攝影機並調整角度（參見圖 D）

注意
- 當鬆開單腳架雲台鎖定旋鈕時，請務必用手撐住攝影機。

使用注意事項

- 攝影機及配件的總重量限制為 250 g，請勿安裝超出此重量限制。
- 安裝或取下攝影機時，請確實鎖緊並固定單腳架雲台鎖定旋鈕。攝影機安裝至單腳架雲台後，請勿安裝配件至攝影機上。這可能導致單腳架雲台傾斜，而損壞攝影機。
- 請勿將攝影機直接安裝至單腳架的連接螺絲。
- 使用本產品時，請將手穿過腕帶。
- 確實鎖緊單腳架雲台鎖定旋鈕、攝影機安裝螺絲及連接螺絲等零件，並確實鎖緊及固定單腳架長度調整鎖。
- 伸長或縮短單腳架時，小心不要夾到手指等部位。
- 請放在兒童無法取得之處。兒童可能不慎吞入拆開的零件，掉落的零件也可能傷及兒童。
- 本產品伸長時切勿猛力搖晃，否則可能損壞攝影機及本產品，並可能導致受傷或其他損壞。同時，請小心不要碰撞到附近的人或物體。
- 當本產品下方有人或物體時，請勿使用本產品。若攝影機未正確安裝而掉落，可能導致您或他人受傷，或造成損壞。

保養
- 請以軟布沾取少許中性清潔液將髒汙擦拭乾淨，然後再以乾布擦乾。
- 在海水中使用本產品後，應使用清水徹底沖洗乾淨，並放置在遠離陽光的通風良好處等待其完全風乾。否則腳架上殘留的鹽水將會導致金屬零件生鏽。
- 在多沙或砂礫環境使用本產品後，應使用清水徹底沖洗乾淨，並放置在遠離陽光的通風良好處等待其完全風乾。否則沙子或砂礫可能進入腳架內部，而在伸長或縮短時造成損壞。

規格

相機及安裝配件的總重	最多 250 g
尺寸	
高度上限：	約 913 mm
高度下限：	約 302 mm
質量	約 200 g
腳架延伸	4 個伸縮軸
所含物品	單腳架主體 (1)、腕帶 (1)、成套印刷文件

設計和規格有所變更時，恕不另行通知。

中文（简）

操作本装置之前，请全文阅读本说明书并加以妥善保存，以备将来参考。

部件识别（参见图 A）

A 独脚架头
1 摄像机安装螺钉
2 独脚架头锁定盘
3 安装螺钉孔

B 独脚架
1 安装螺钉
2 锁定手柄
3 腕带连接件
4 腕带

调整独脚架长度

独脚架可以调整至所需的长度。

1 **握住锁定手柄并逆时针转动。**
2 **调整至所需的长度。**
可以调整三处的长度。
3 **握住锁定手柄并顺时针转动，从而将其牢牢锁定。**

注意
- 调整长度时，小心不要夹到握住锁定手柄的手。
- 为了改进长度调整的操作性，本装置设置了锁定机制，并通过旋转支架腿的方式起作用。
如果在锁定支架腿时用力过大，就会导致解锁困难。
锁定支架腿时，请如图 B 所示握住本装置的锁定手柄。切勿只抓握摄像机。
如果无法松开锁定手柄，请执行以下步骤（参见图 C）：
① 将腕带连接件移动到独脚架的头部。
② 将腕带连接件插入锁定手柄中并逆时针转动。
③ 对锁定手柄进行解锁后，拔出腕带连接件并重新锁定在原位置。

安装摄像机并调整角度（参见图 D）

注意
- 松开独脚架头锁定盘时，请务必用手撑住摄像机。

使用须知

- 所能安装的摄像机及配件总重量为 250 g。切勿超过此重量限制。
- 安装或拆卸摄像机时，应牢牢地拧紧并锁定独脚架头锁定盘。请勿在摄像机安装到独脚架头上之后再向摄像机上安装配件。否则，可能会导致独脚架头倾斜并损坏摄像机。
- 切勿将摄像机直接安装在独脚架的安装螺钉上。
- 使用本装置时，务必让手穿过腕带并扣紧。
- 牢牢拧紧诸如独脚架头锁定盘、安装螺钉及摄像机安装螺钉等零件，同时牢牢拧紧并锁定支架腿长度调整锁定杆。
- 伸长或缩短独脚架时，小心不要夹到手指等。
- 应避免儿童触及。 他们会误吞卸下的零件，且掉落的零件也会对其造成人身伤害。
- 展开时，切勿用力晃动或四处摆动本装置。否则，可能会损坏摄像机及本装置，并可能导致人身伤害或造成其他损坏。同时，小心不要撞到旁边的人或物体。
- 当摄像机下有人或其他物体时，切勿使用本装置。如果摄像机安装不当并跌落下来，可能会伤及自身或他人，或者造成损坏。

保养
- 用蘸有少量柔性清洁剂溶液的软布擦掉污垢，然后用干布擦净。
- 在海水中使用本装置后，请用清水将其彻底洗净，然后放在阴凉通风的地方将其晾干。如果有盐水留在支架腿上，金属部分就可能会生锈。
- 在有沙子或碎石的地方使用本装置后，请用清水将其彻底洗净，然后放在阴凉通风的地方将其晾干。沙子或碎石可能会卡在支架腿内，从而在伸长或缩短支架腿时造成损坏。

规格

摄像机及所安装配件的总重量	最大 250 g
尺寸	
最大高度：	约 913 mm
最小高度：	约 302 mm
质量	约 200 g
支架腿展开级数	有 4 节伸缩杆
所含物品	手持独脚架主体 (1)、腕带 (1)、成套印刷文件

设计或规格如有变动，恕不另行通知。

制造商：	索尼公司
总经销商：	索尼（中国）有限公司
总经销商地址：	北京市朝阳区 太阳宫中路12号楼 冠城大厦701
原产地：	中国（主机）
出版日期：	2013 年 11 月

한국어

본 기기를 작동하기 전에, 본 설명서를 잘 읽으시고 나중에 참고할 수 있도록 잘 보관해 주십시오.

부품 확인하기(그림 A 참조)

A 모노포드 헤드
1 카메라 장착 나사
2 모노포드 헤드 잠금 다이얼
3 접속 나사 구멍

B 모노포드
1 접속 나사
2 잠금 그립
3 스트랩 장착부
4 핸드 스트랩

모노포드 길이 조정하기

모노포드는 원하는 길이로 조정할 수 있습니다.

1 **잠금 그립을 잡고 반시계 방향으로 돌립니다.**
2 **원하는 길이로 조정합니다.**
3 단계로 길이를 조정할 수 있습니다.
3 **잠금 그립을 잡고 시계 방향으로 돌려서 단단히 잠급니다.**

참고
- 길이를 조정할 때에는 잠금 그립을 잡고 있는 손이 끼이지 않도록 주의하십시오.
- 길이 조정의 조작성을 향상시키기 위해서 본 기기에는 다리를 돌려서 작동시키는 잠금 기구가 내장되어 있습니다.
다리를 잠글 때에 과도한 힘을 가하면 풀기가 힘들어질 수 있습니다.
다리를 잠글 때에는 그림 B와 같이 본 기기의 잠금 그립을 잡아 주십시오. 카메라를 잡지 마십시오.
잠금 그립을 풀 수가 없을 때에는 다음과 같이 해 주십시오. (그림 C 참조)
① 스트랩 장착부를 모노포드의 헤드쪽으로 이동시킵니다.
② 스트랩 장착부를 잠금 그립쪽으로 삽입하고 반시계 방향으로 돌립니다.
③ 잠금 그립을 잠금 해제한 후에, 스트랩 장착부를 제거하고 원래 위치에서 다시 잠급니다.

카메라 부착 및 각도 조정하기 (그림 D 참조)

참고
- 모노포드 헤드 잠금 다이얼을 풀 때에는 반드시 손으로 카메라를 잡아 주십시오.

사용상의 주의사항

- 장착 가능한 카메라 및 액세서리의 총 중량 한도는 250 g입니다. 이 중량 한도 이상으로 부착하지 마십시오.
- 카메라를 장착 또는 제거할 때에는 단단히 조이고 모노포드 헤드 잠금 다이얼을 잠궈 주십시오. 모노포드 헤드에 카메라를 장착한 후에는 액세서리를 부착하지 마십시오. 이렇게 하면 모노포드 헤드가 기울어져서 카메라가 손상될 수 있습니다.
- 모노포드의 접속 나사에 카메라를 직접 부착하지 마십시오.
- 본 기기를 사용할 때에는 항상 핸드 스트랩에 손을 넣어서 사용해 주십시오.
- 모노포드 헤드 잠금 다이얼, 카메라 장착 나사 및 접속 나사 등과 같은 부품을 단단히 조인 후, 다리 길이 조정 잠금장치를 단단히 조여서 잠궈 주십시오.
- 모노포드를 길게 하거나 또는 짧게 하는 경우에는 손가락 등이 끼이지 않도록 주의해 주십시오.
- 어린이의 손이 닿지 않는 곳에 보관하십시오. 어린이가 분리된 부품을 삼키거나, 낙하한 부품으로 인해서 어린이가 부상을 당할 수 있습니다.
- 본 기기를 펼친 때에는 세게 흔들거나 돌리거나 하지 마십시오. 그렇게 하면 카메라와 본 기기를 손상시킬 수 있으며, 인적 부상 또는 기타 손상의 원인이 될 수도 있습니다. 또한, 근처의 사람이나 물건에 부딪히지 않도록 주의하십시오.
- 카메라 바로 아래에 사람이나 물건이 있는 경우에는 이 기기를 사용하지 마십시오. 카메라가 올바르게 장착되지 않아서 떨어지면, 여러분이나 다른 사람에게 부상을 입히거나, 물적 손상을 입힐 수 있습니다.

유지보수
- 순한 세제를 적신 부드러운 천으로 닦아낸 후, 마른 천으로 닦아 주십시오.
- 해수에서 본 기기를 사용한 후에는 담수로 잘 헹군 후, 직사광선을 피해 환기가 잘 되는 곳에서 완전히 건조시켜 주십시오. 다리에 염수가 남아 있으면 금속 부품이 녹스는 원인이 됩니다.
- 모래나 자갈이 많은 곳에서 본 기기를 사용한 후에는 담수로 잘 헹군 후, 직사광선을 피해 환기가 잘 되는 곳에서 완전히 건조시켜 주십시오. 모래나 자갈이 다리 내부에 걸려서 펼치거나 접을 때에 손상을 주는 원인이 됩니다.

주요 제원

카메라 및 장착된 액세서리의 총중량	최대 250 g
외형 치수	
최대 높이:	약 913 mm
최소 높이:	약 302 mm
중량	약 200 g
다리 팽창	4개의 신축식 샤프트
동봉품	액션 모노포드 본체(1), 핸드 스트랩(1), 도큐먼트 세트

디자인 및 주요 제원은 예고없이 변경될 경우가 있습니다.

عربي

قبل تشغيل هذه الوحدة، يرجى قراءة هذا الدليل بشكل كامل، والاحتفاظ به كمرجع للمستقبل.

تعريف الأجزاء (راجع الشكل التوضيحي A)

A رأس الحامل أحادي الرجل
1 برغي تركيب الكاميرا
2 قرص قفل رأس الحامل أحادي الرجل
3 فتحة برغي التوصيل

B حامل أحادي الرجل
1 برغي التوصيل
2 مقبض القفل
3 ملحق الحزام
4 حزام اليد

ضبط طول الحامل أحادي الرجل

يمكن ضبط الحامل أحادي الرجل على الطول المرغوب.

1 **أمسك مقبض القفل، وأدره بعكس اتجاه حركة عقارب الساعة.**
2 **قم بالضبط على الطول المرغوب.**
يمكنك ضبط طوله في ثلاثة أماكن.
3 **أمسك مقبض القفل، وأدره باتجاه حركة عقارب الساعة لتأمين قفله بإحكام.**

ملاحظات
- عند ضبط الطول، احذر من أن تعلق يدك التي تمسك بها مقبض القفل.
- للحصول على قدر أكبر من قابلية ضبط الطول، لهذه الوحدة آلية قفل تعمل بتدوير الساق.
استخدام القوة المفرطة عند قفل الساق قد يجعل فتح قفلها صعبا.
عند قفل الساق، امسك قبضة القفل لهذه الوحدة كما هو موضح في الرسم التوضيحي B. لا تمسك الكاميرا.
إذا لم تتمكن من ترخية مقبض القفل، قم بتنفيذ الخطوات التالية. (راجع الشكل التوضيحي C)
① قم بنقل ملحق الحزام إلى رأس الحامل أحادي الرجل.
② أدخل ملحق الحزام في مقبض القفل وأدره بعكس اتجاه حركة عقارب الساعة.
③ بعد فتح قفل مقبض القفل، قم بإزالة ملحق الحزام، وقفله مجددا في الموضع الأصلي.

تثبيت الكاميرا وضبط الزاوية (راجع الشكل التوضيحي D)

ملاحظة
- عند ترخية قرص قفل رأس الحامل أحادي الرجل، احرص دائماً على دعم الكاميرا بيدك.

تنبيهات احتياطية حول الاستعمال

- إجمالي الوزن الأقصى للكاميرا والاكسسوارات التي يمكن تثبيتها هو 250 جم. لا تقم بتثبيت أكثر من هذا الوزن الأقصى.
- عند تركيب أو فصل الكاميرا، قم بشد وقفل قرص قفل رأس الحامل أحادي الرجل بإحكام. لا تقم بتركيب اكسسوارات على الكاميرا بعد تركيبها على رأس الحامل أحادي الرجل. يمكن أن يؤدي ذلك لإمالة رأس الحامل أحادي الرجل ويسبب تلف الكاميرا.
- لا تقم بتثبيت الكاميرا على برغي توصيل الحامل أحادي الرجل مباشرة.
- عند استخدام هذه الوحدة، قم دائما بوضع يدك في حزام اليد.
- قم بشد الأجزاء مثل قرص قفل رأس الحامل أحادي الرجل وبرغي تركيب الكاميرا وبرغي التوصيل بإحكام وشد وقفل قفل ضبط طول الرجل بإحكام.
- عند إطالة أو تقصير الحامل أحادي الرجل، احذر ألا تعلق أصابعك، الخ.
- احتفظ بها بعيداً عن متناول الأطفال. قد يقوم الأطفال بابتلاع القطع التي تنفصل عنها، كما قد تؤذيهم الأجزاء التي تسقط منها.
- لا تقم بهز هذه الوحدة بقوة أو تأرجحها حواليك عندما تكون ممتدة. القيام بذلك يمكن أن يسبب تضرر الكاميرا وهذه الوحدة، ويمكن أن يؤدي أيضا إلى إصابة بجروح أو أضرار أخرى. كذلك احرص لئلا تصطدم بأشخاص أو أشياء حولك.
- لا تستخدم هذه الوحدة عندما يوجد شخص أو شيء تحت الكاميرا مباشرة. إذا لم يتم تركيب الكاميرا بشكل صحيح وسقطت، يمكن أن تتسبب في اصابتك أو اصابة شخص آخر أو تؤدي إلى اضرار.

الصيانة
- قم بمسح الأوساخ باستخدام قطعة قماش ناعمة مبللة بقليل من سائل تنظيف خفيف، ثم بالمسح بقطعة قماش جافة.
- بعد استخدام هذه الوحدة في مياه البحر، قم بشطفها جيدا في الماء النقي وتجفيفها تماما في مكان جيد التهوئة بعيدا عن أشعة الشمس. سوف تتسبب المياه المالحة على الساق في صدأ الأجزاء المعدنية.
- بعد استخدام هذه الوحدة في مكان رملي أو حصوي، قم بشطفها جيدا في الماء النقي وتجفيفها تماما في مكان جيد التهوئة بعيدا عن أشعة الشمس. يمكن للرمل أو الحصى أن يعلقا داخل الرجل ويسببا ضررا عند إطالتها أو تقصيرها.

المواصفات

الوزن الإجمالي للكاميرا والكماليات المركبة عليها	250 جم كحد أقصى
الأبعاد	
الارتفاع الأقصى:	913 مم تقريباً
الارتفاع الأدنى:	302 مم تقريباً
الكتلة	200 جم تقريباً
تمديدات الأرجل	4 أعمدة متداخلة
البنود المتضمّنة	الهيكل الرئيسي للحامل المتحرك (1)، حزام اليد (1)، طقم من وثائق مطبوعة

التصميم والمواصفات عرضة للتغيير دون إشعار.